# SKŘÍŇ 80 LEONIDAS

Matis

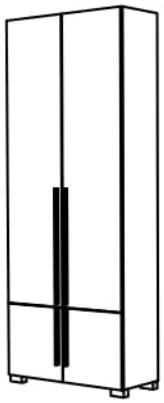

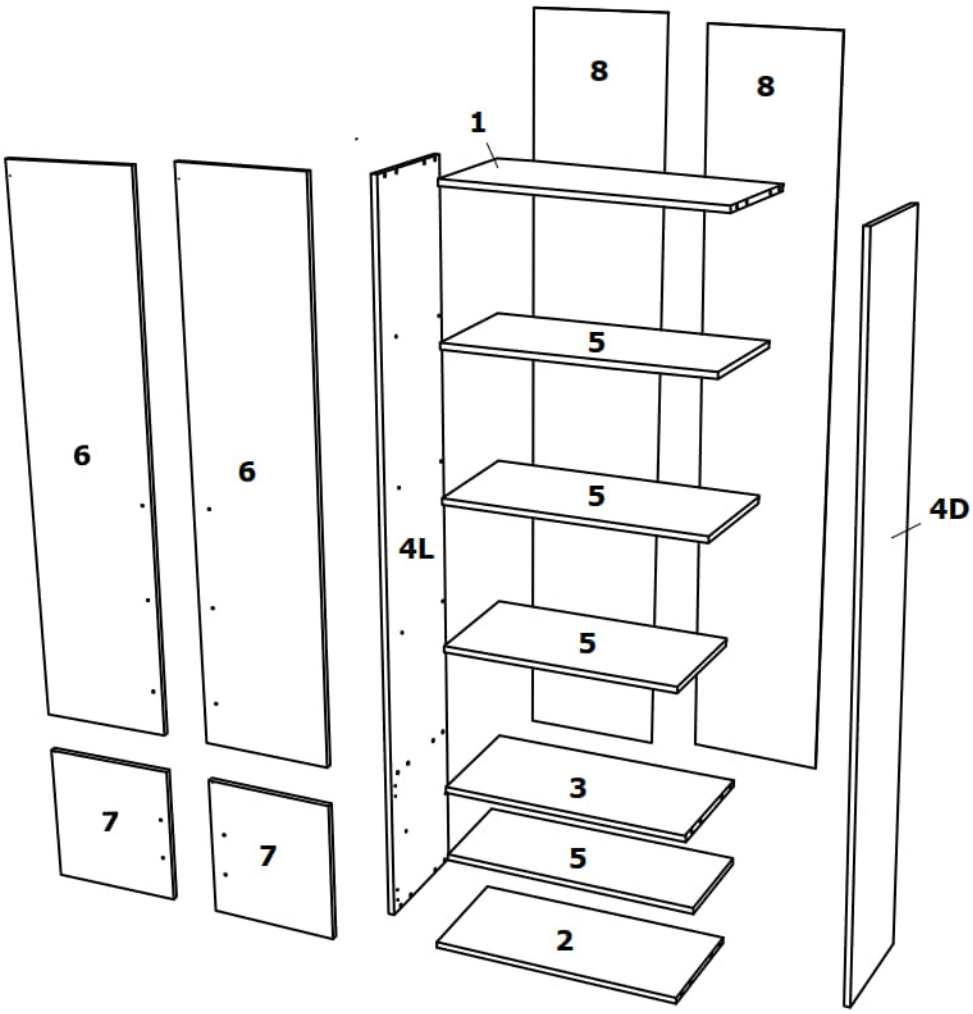


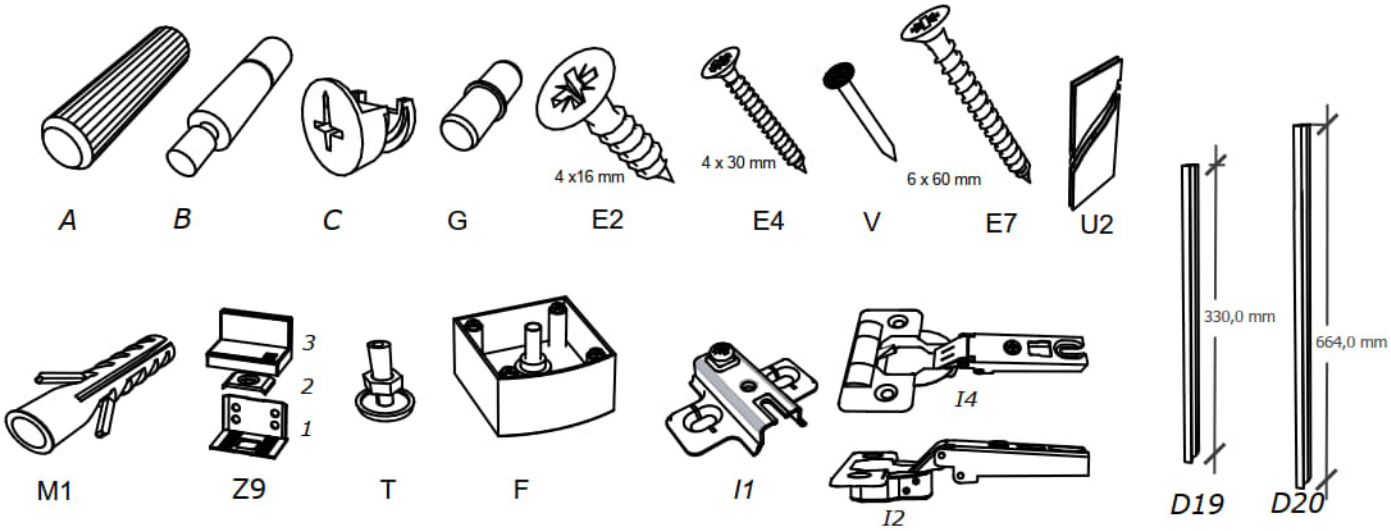

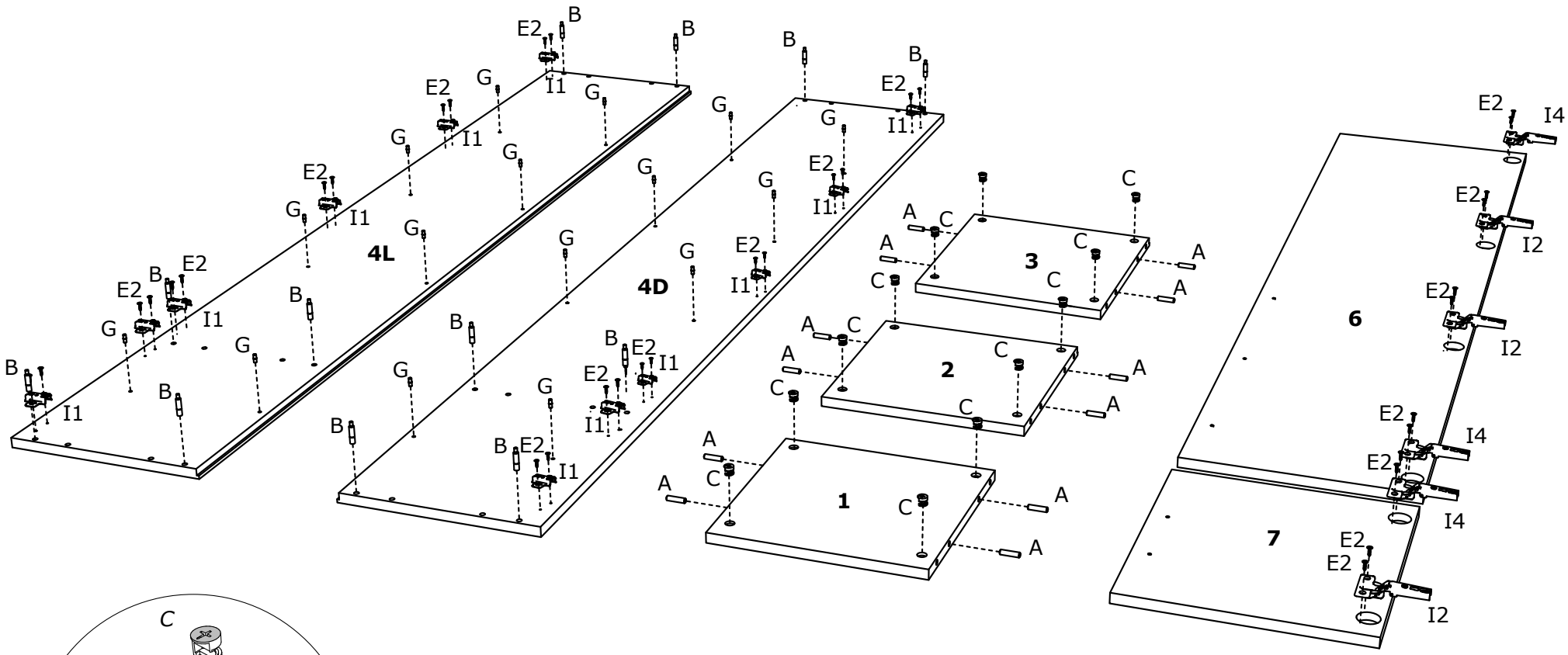
4L
4D
1
2
3
6
7
A
B
C
E2
G
I1
I2
I4

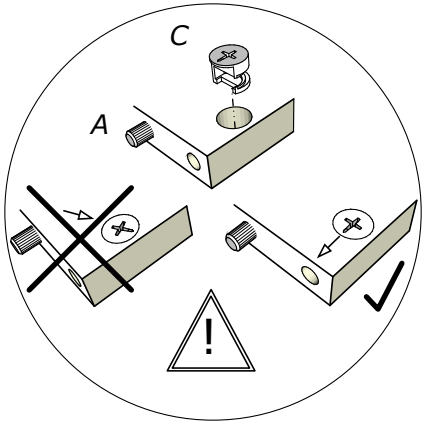
C
A

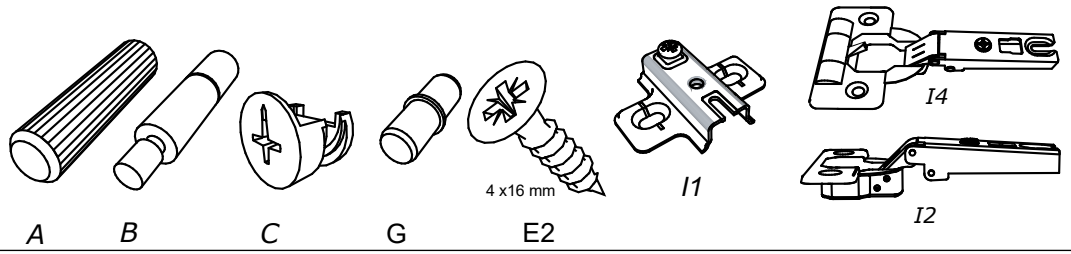
4 x16 mm
I4
I1
I2
A
B
C
G
E2

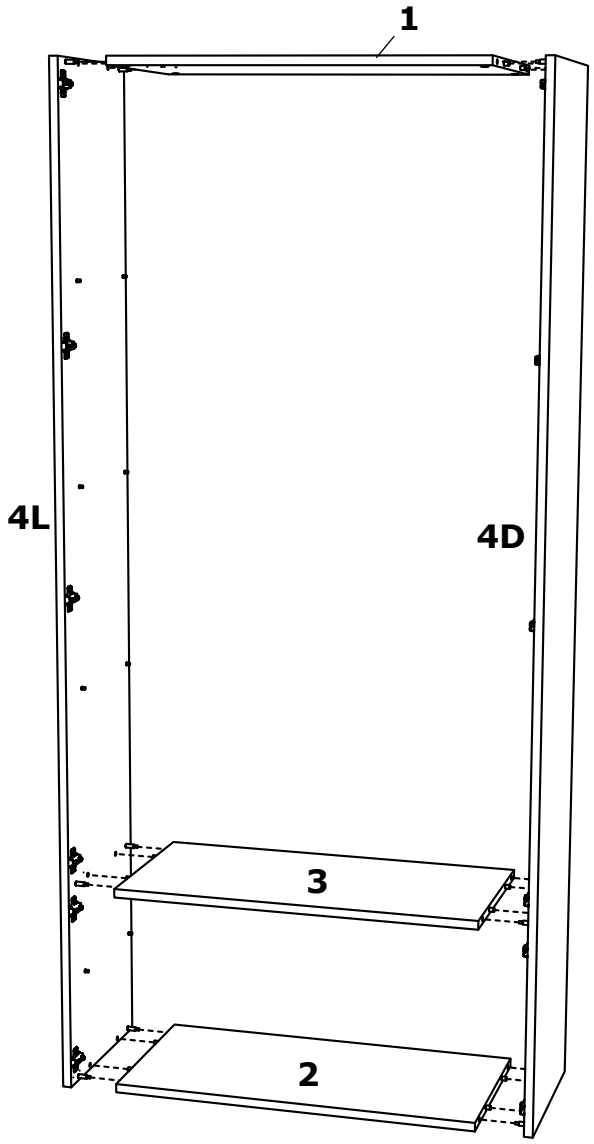


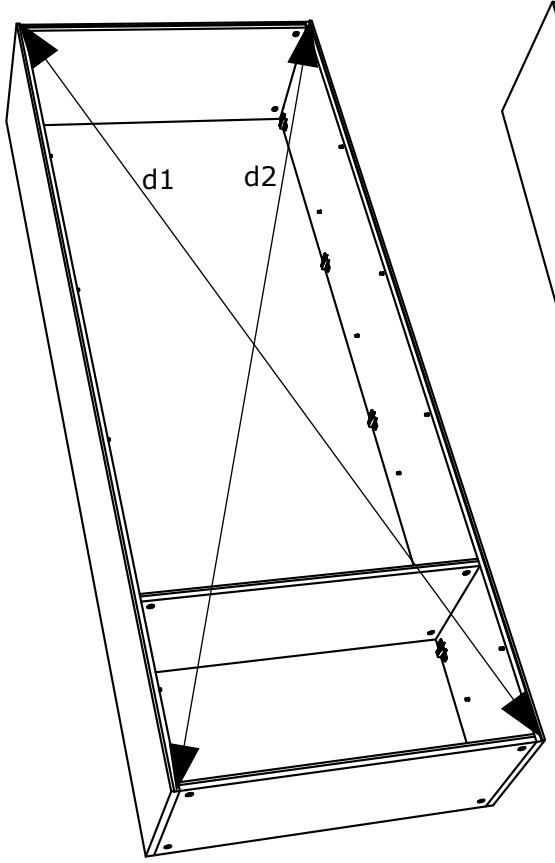

$d_1 = d_2$

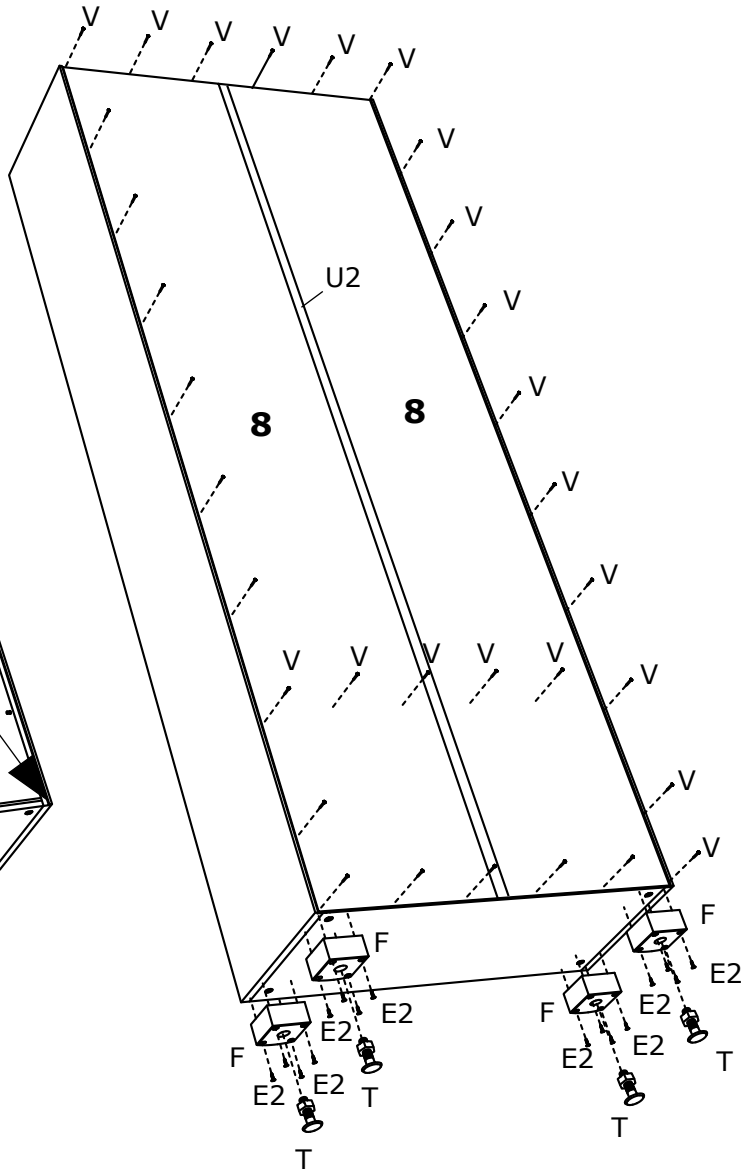


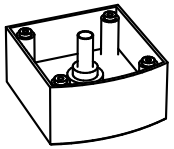

F

E2

V

U2

T

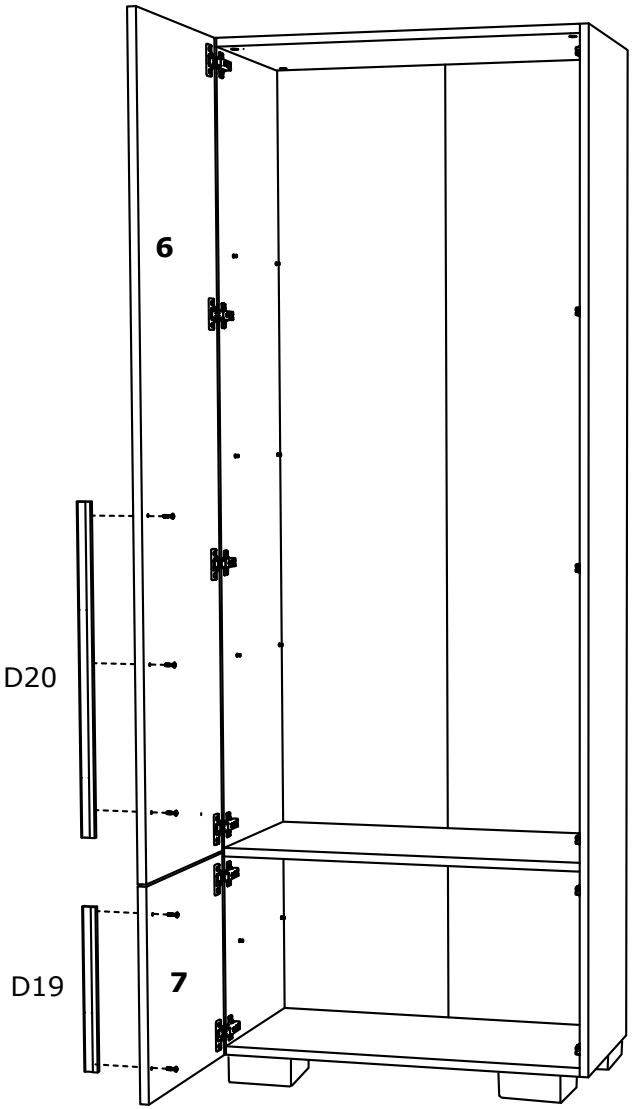
6
D20
D19
7

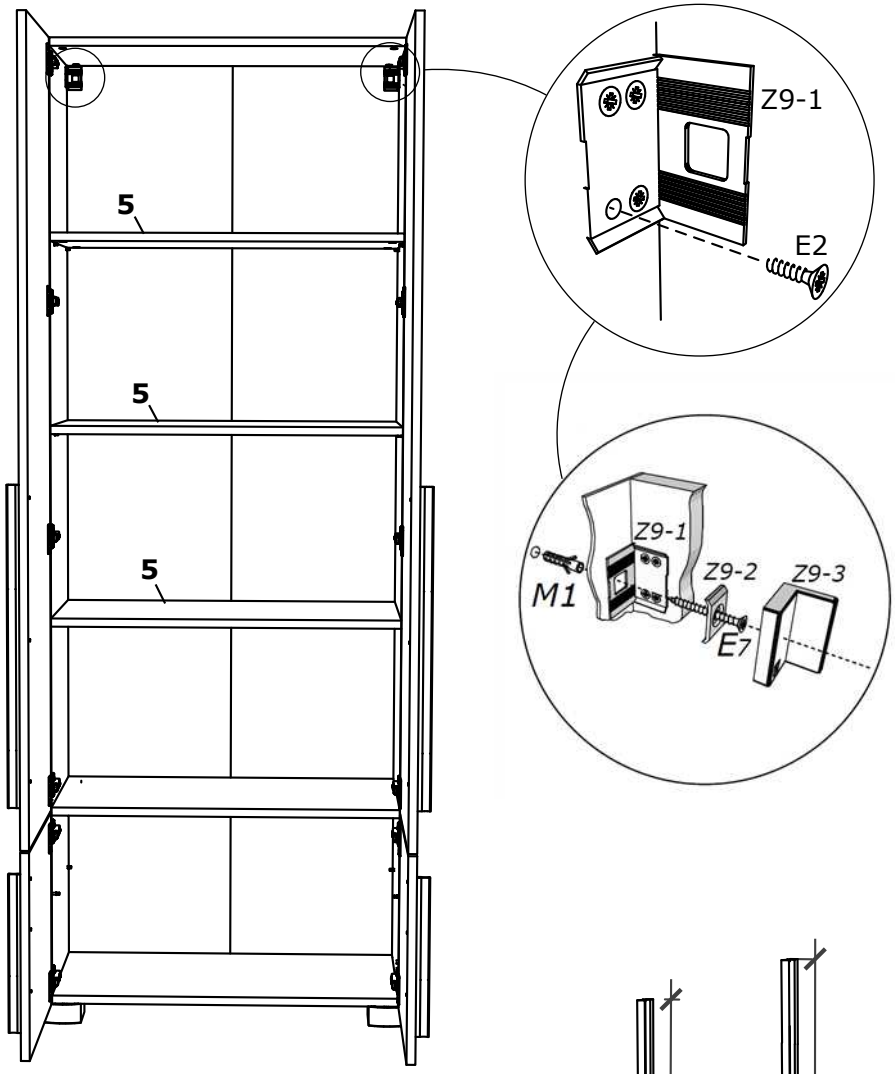
5
5
5
Z9-1
E2
Z9-1
Z9-2
Z9-3
M1
E7

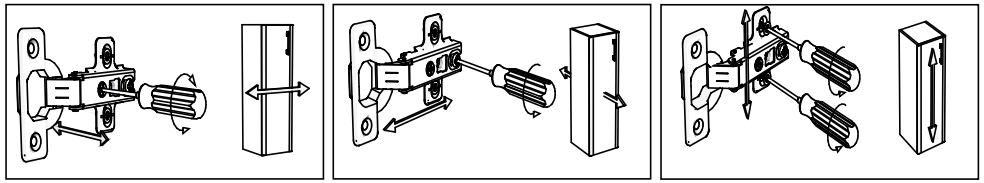

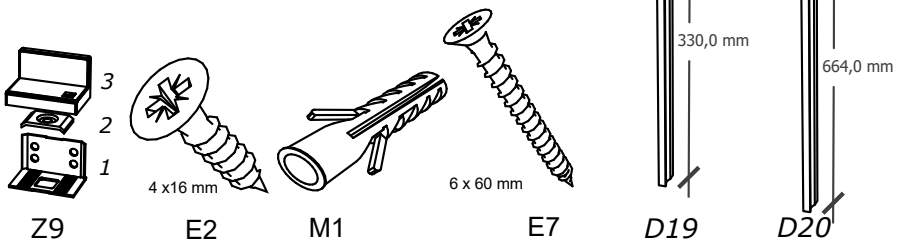
3
2
1
4 x16 mm
6 x 60 mm
330,0 mm
664,0 mm
Z9
E2
M1
E7
D19
D20