Matis
NAMEŠTAJ • www.matis.rs

*Senjak bb*32250 Ivanjica*Srbija*

Tel:032 651 159 Fax:032 651 060*

*office@matis.rs*veleprodaja@matis.rs*www.matis.rs*

Matis 3F

Elegance line

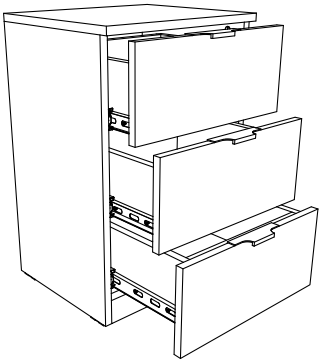

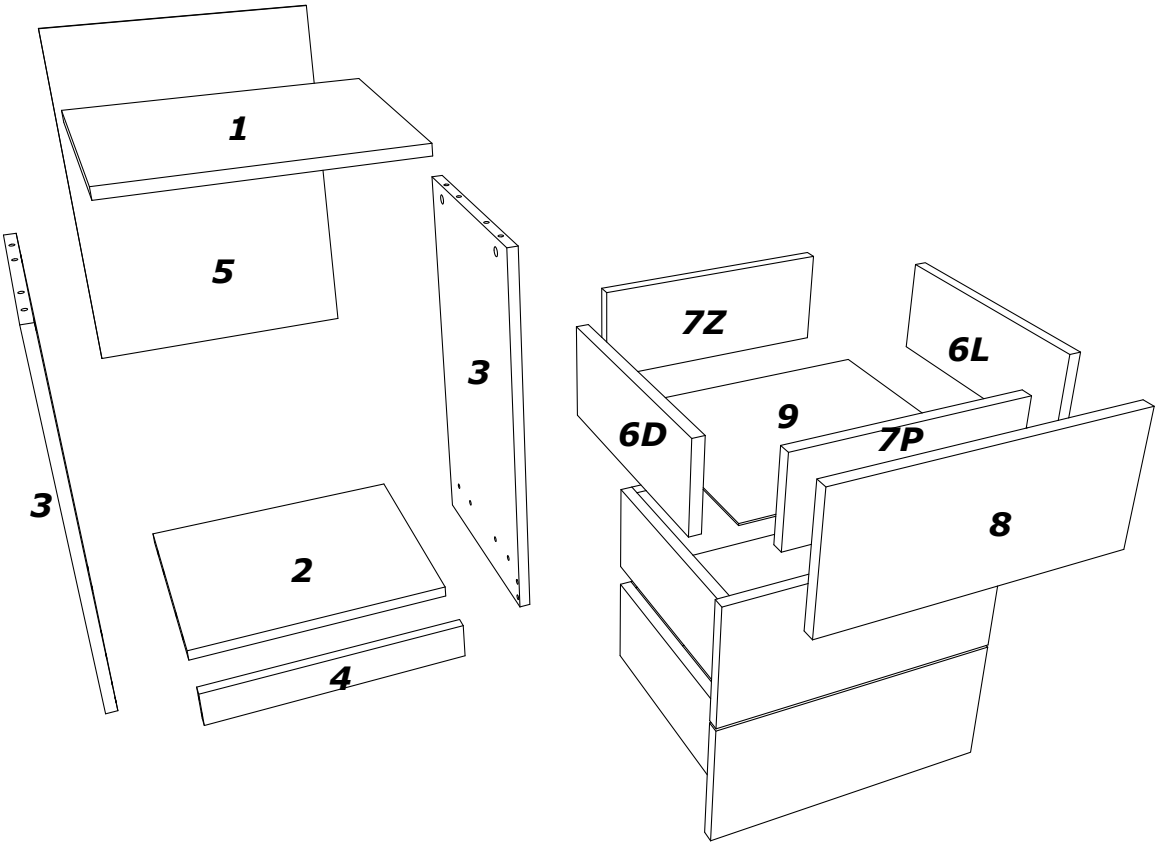

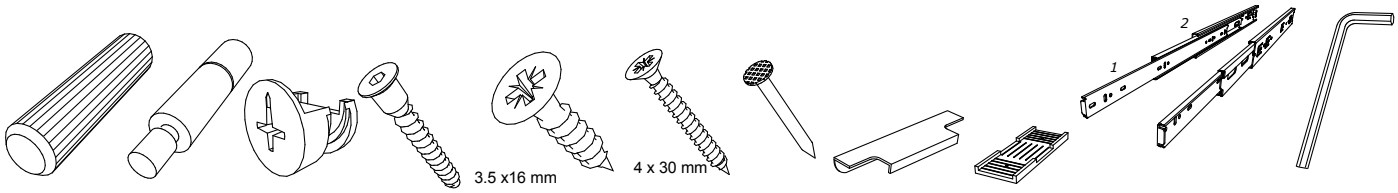

A *B* *C* J *E1* E4 V D10 W N7(L=350mm) Z1

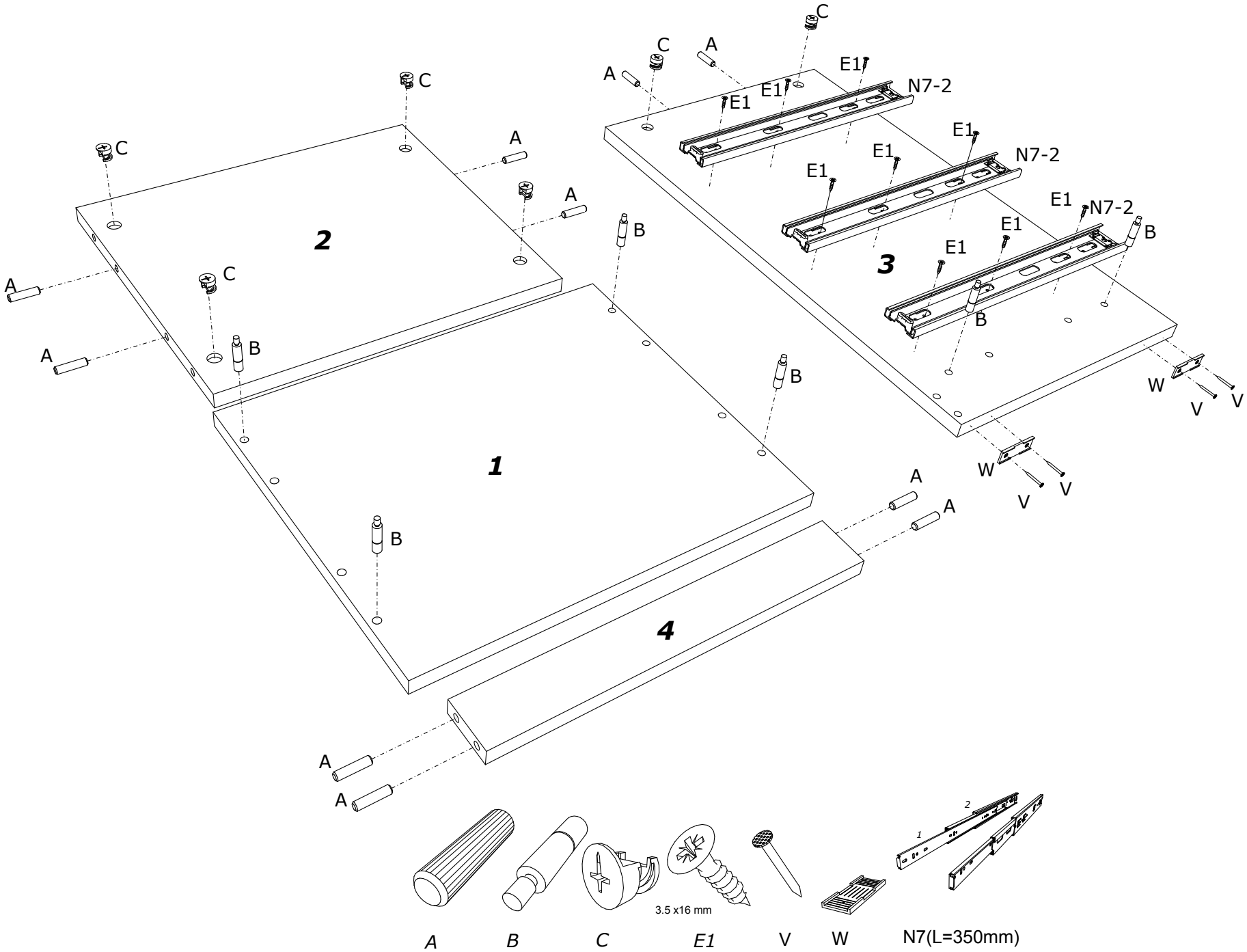
2
1
3
4
A
B
C
E1
N7-2
W
V
3.5 x16 mm
A
B
C
E1
V
W
N7(L=350mm)

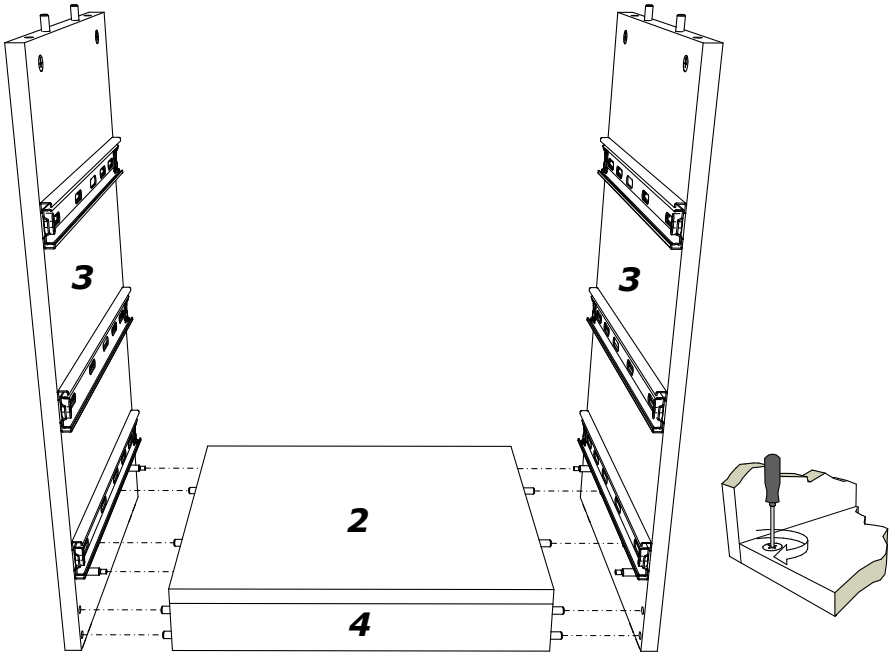

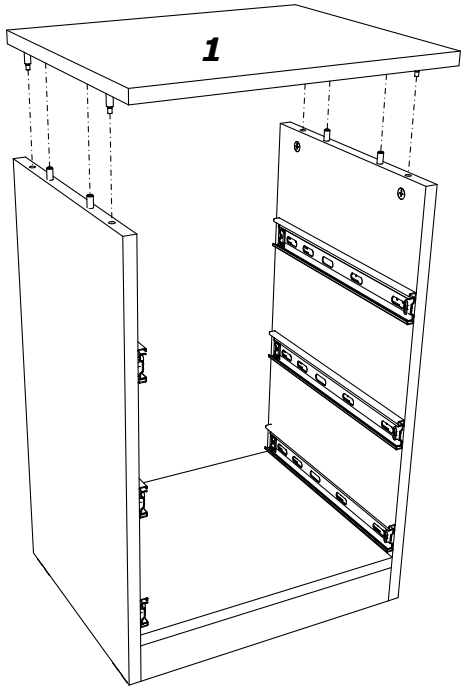

d1=d2

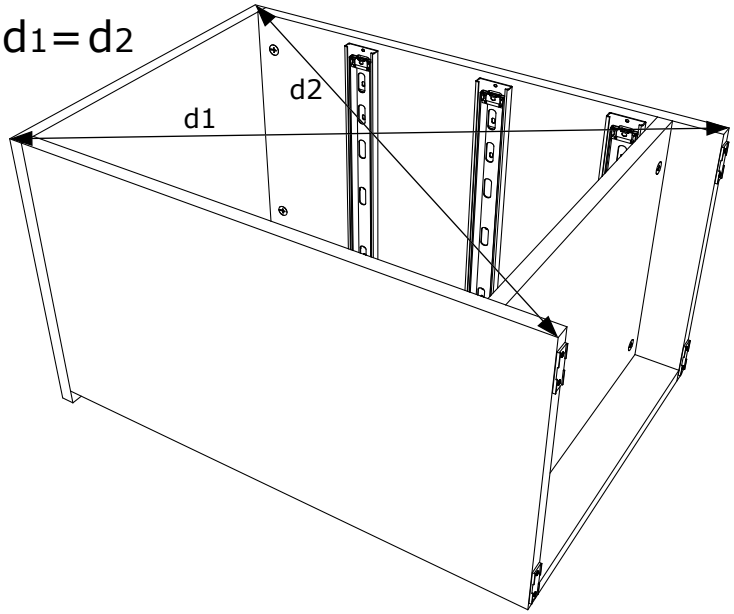

V

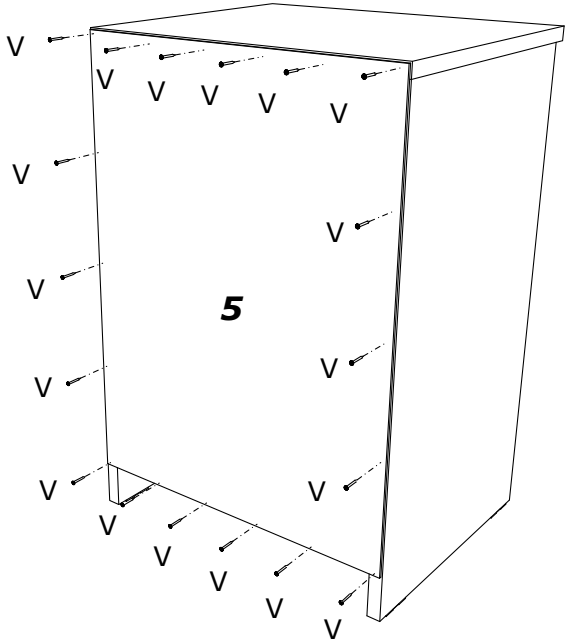

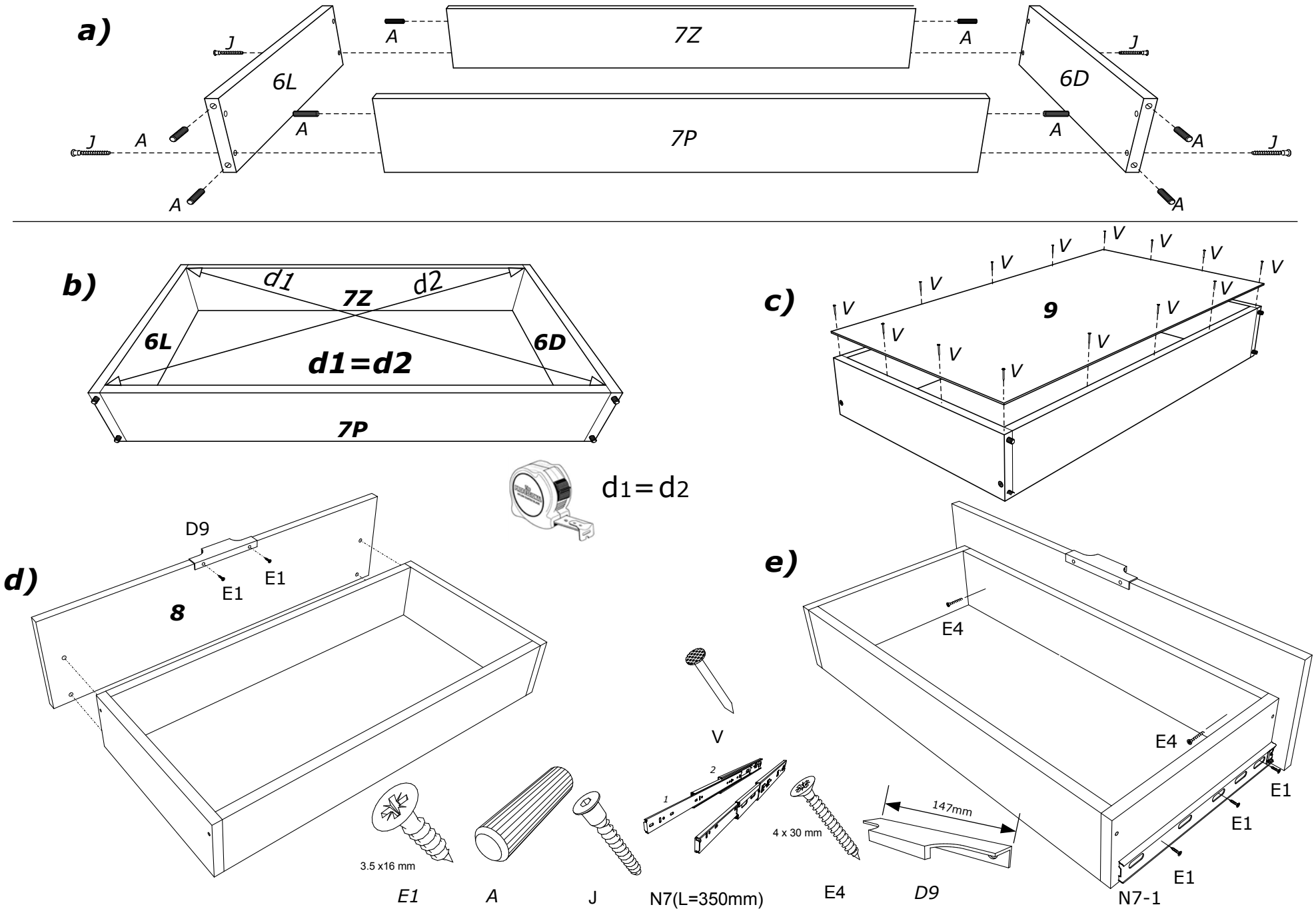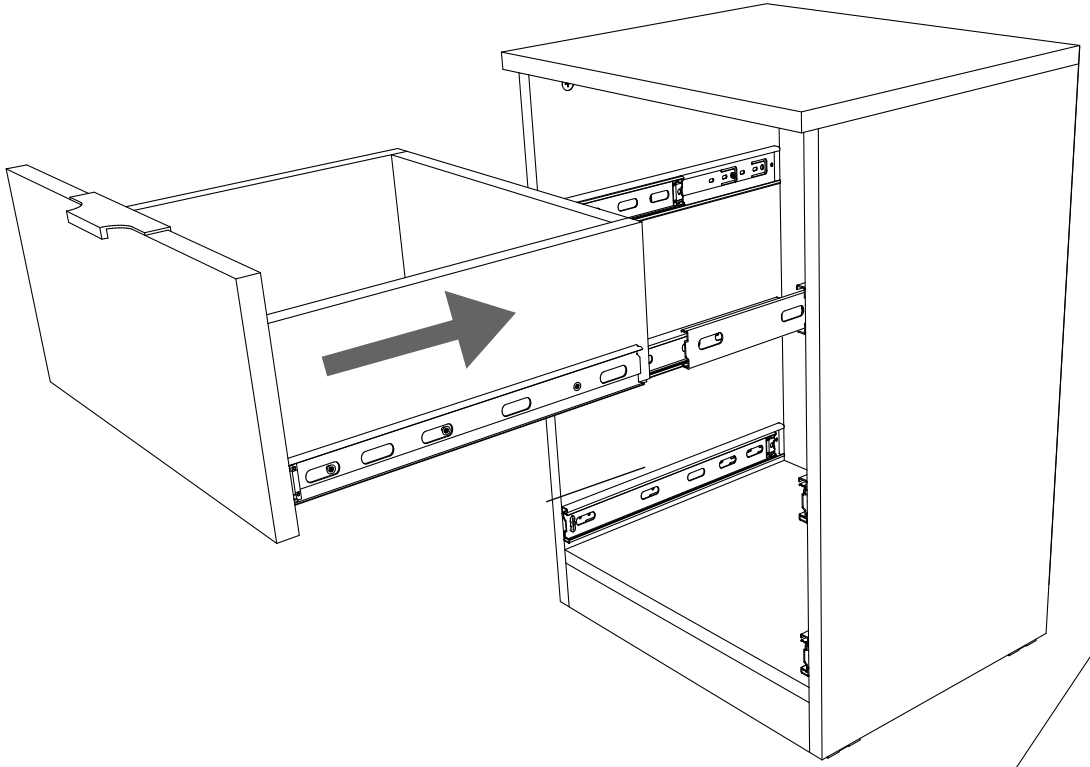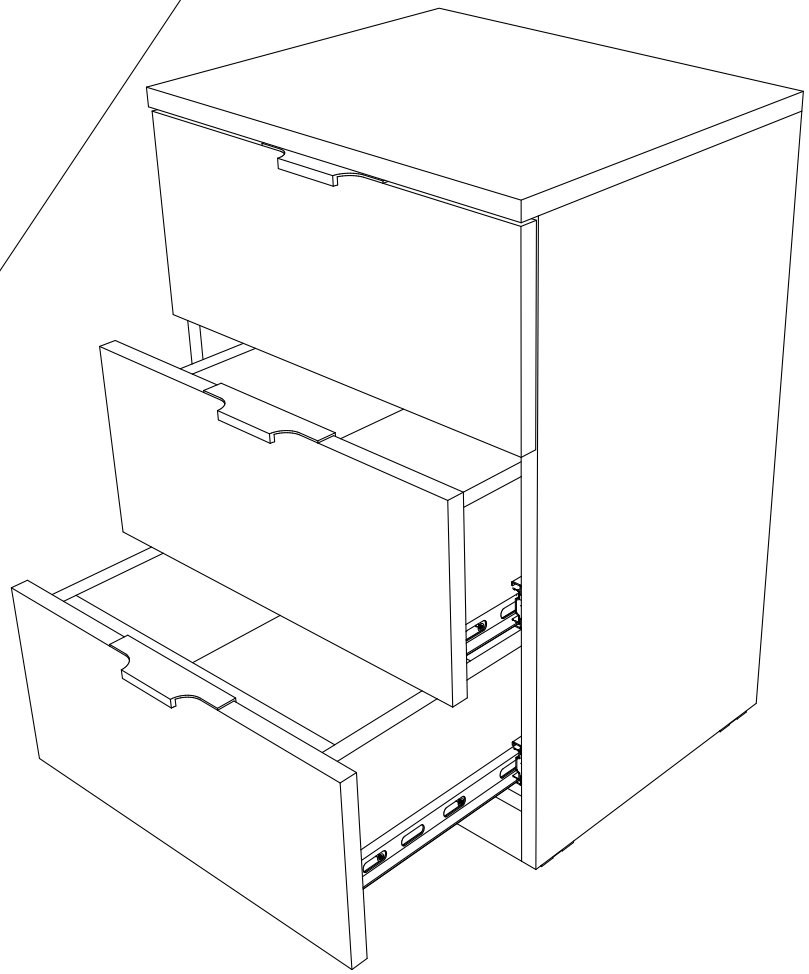
a)
J
A
6L
7Z
6D
7P
b)
d1
d2
7Z
6L
6D
d1=d2
7P
d1=d2
c)
V
9
d)
D9
E1
8
e)
E4
V
3.5 x16 mm
E1
A
J
N7(L=350mm)
4 x 30 mm
E4
147mm
D9
N7-1