SKŘÍŇ 1V2F KALIOPA

Matis

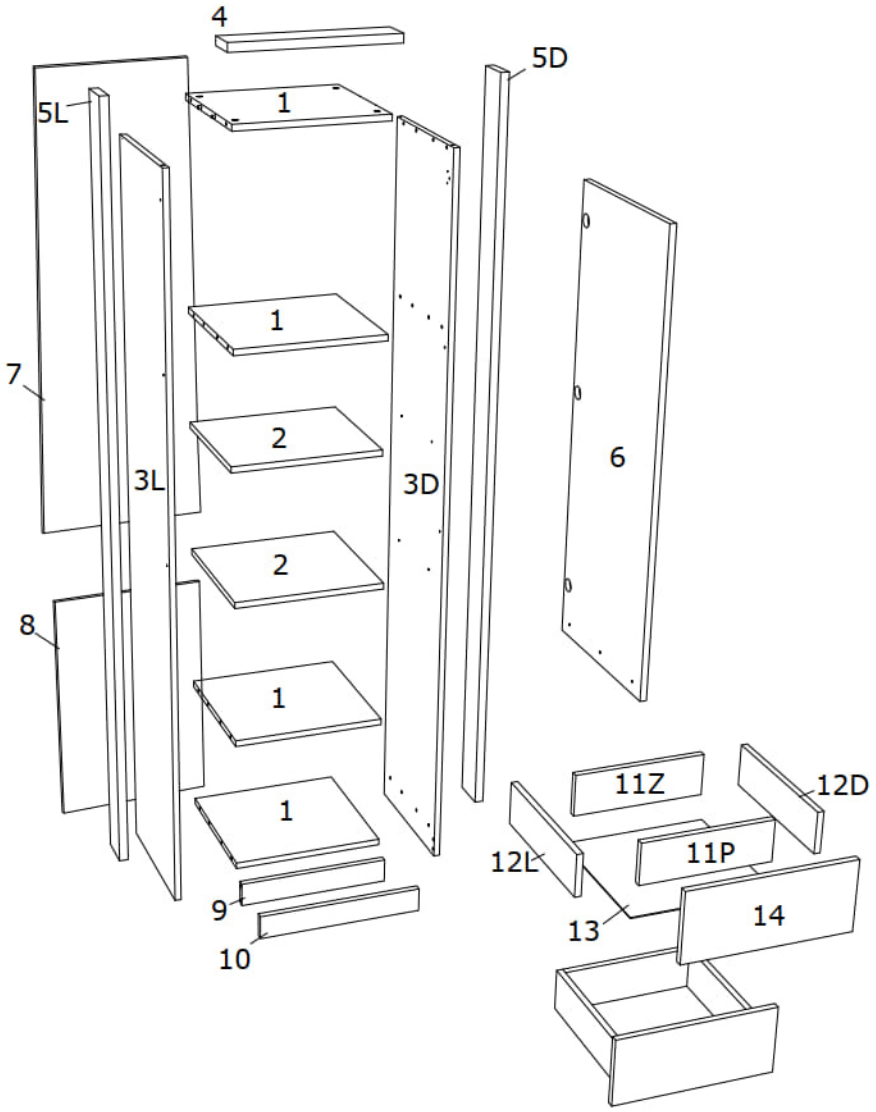

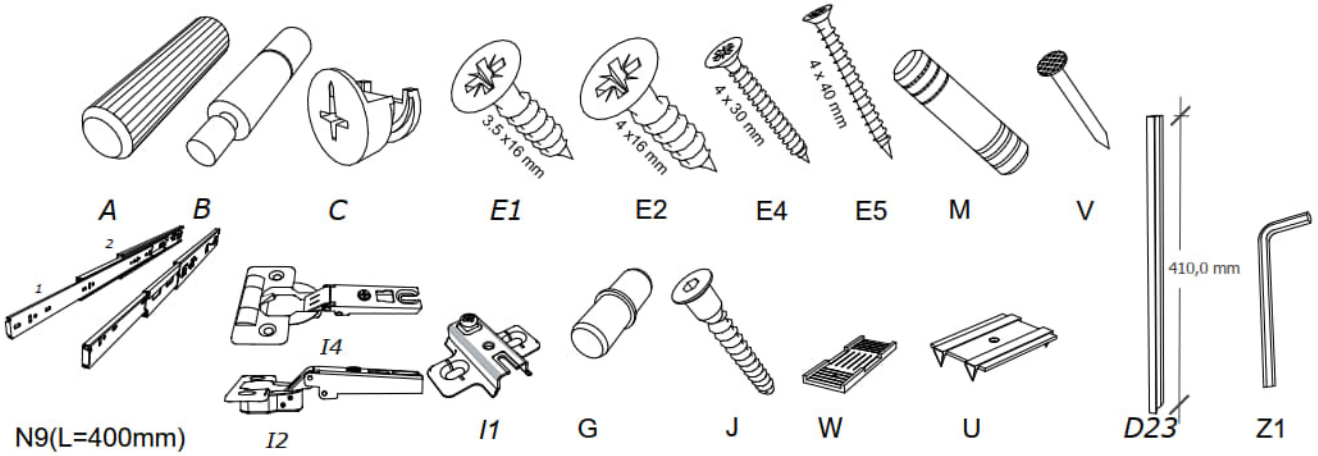

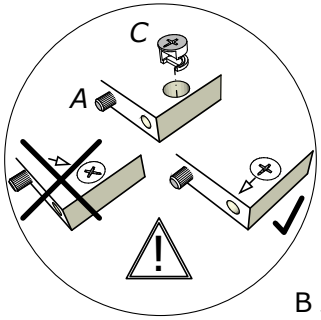
C
A

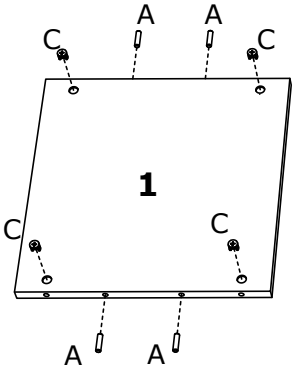
C
A
A
C
1
C
C
A
A

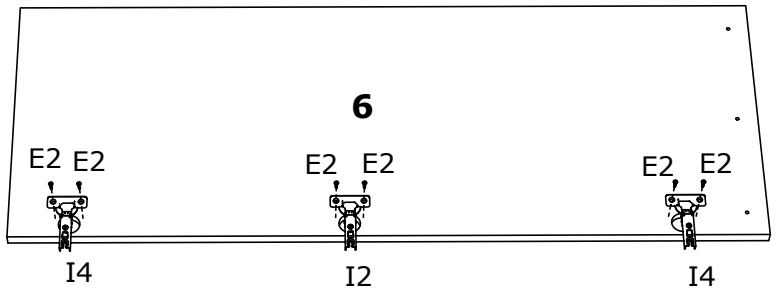
6
E2 E2
E2 E2
E2 E2
I4
I2
I4

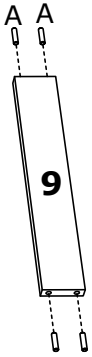
A A
9
A A

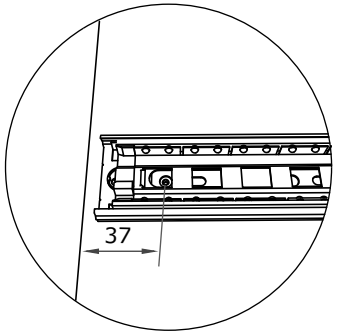
37

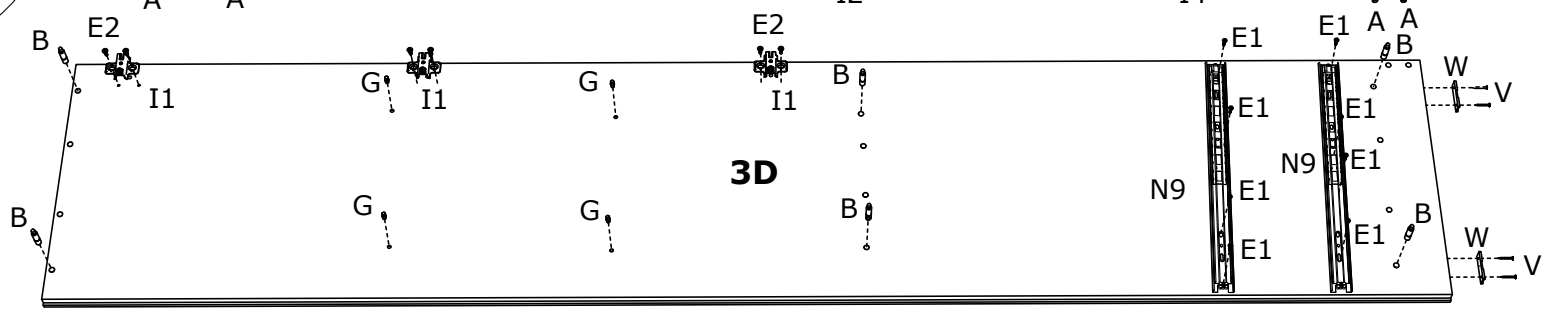
B
E2
I1
G
I1
G
E2
I1
B
E1
E1
A
A
B
W
V
E1
E1
N9
E1
N9
E1
3D
B
G
G
B
E1
B
W
V
E1

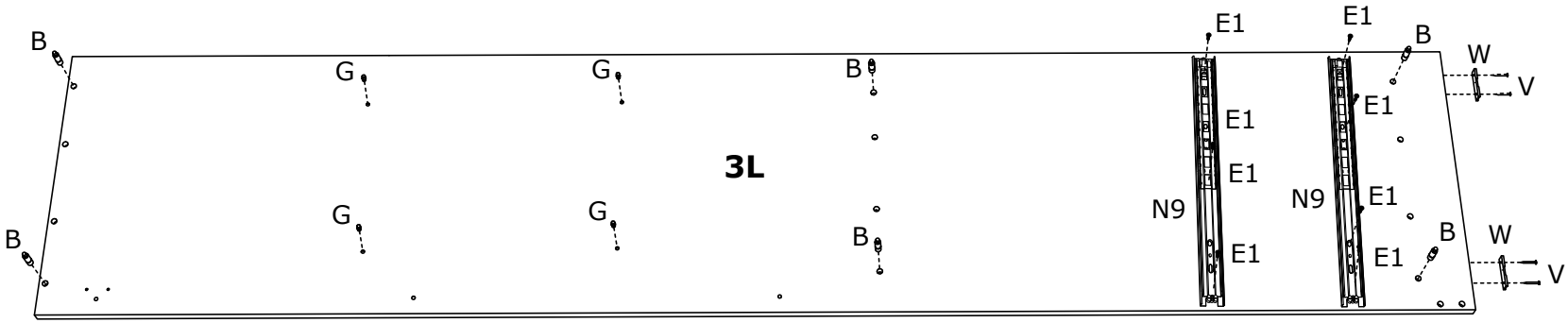
B
G
G
B
E1
E1
B
W
V
E1
E1
3L
E1
N9
N9
E1
B
W
V
B
G
G
B
E1
E1

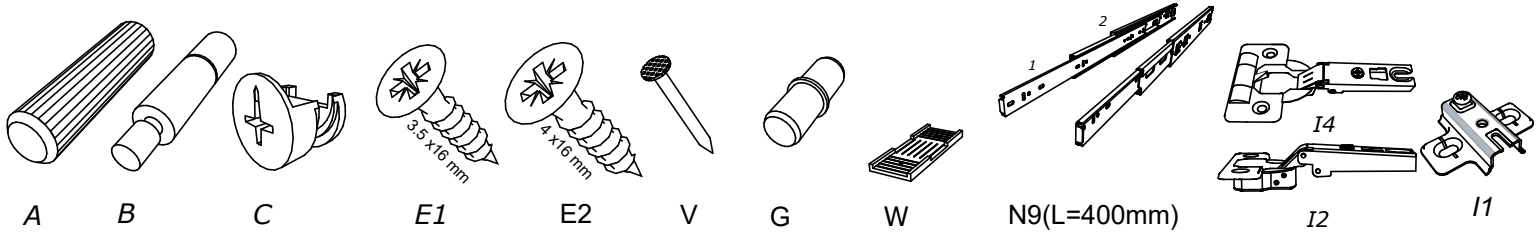
3.5 x 16 mm
4 x 16 mm
1
2
I4
I2
I1
A
B
C
E1
E2
V
G
W
N9(L=400mm)

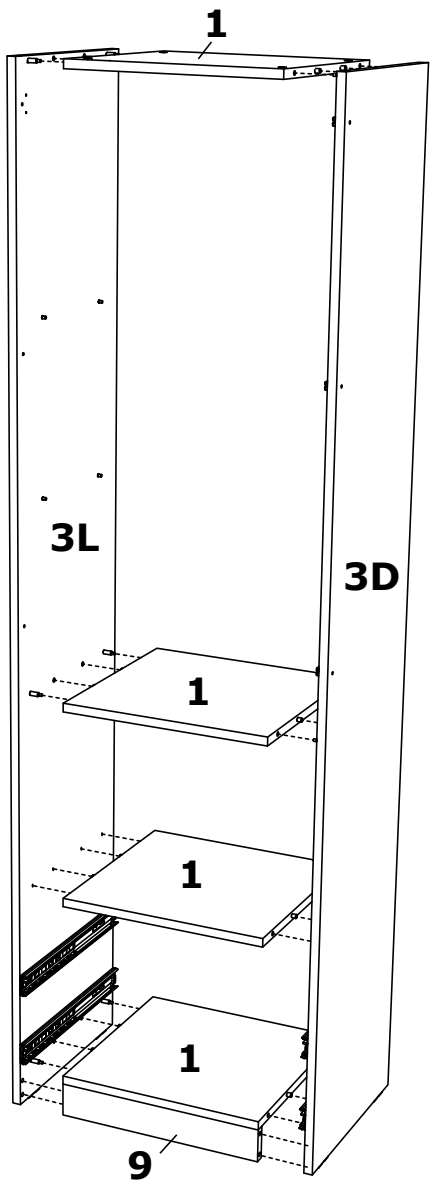
1
3L
3D
1
1
1
9

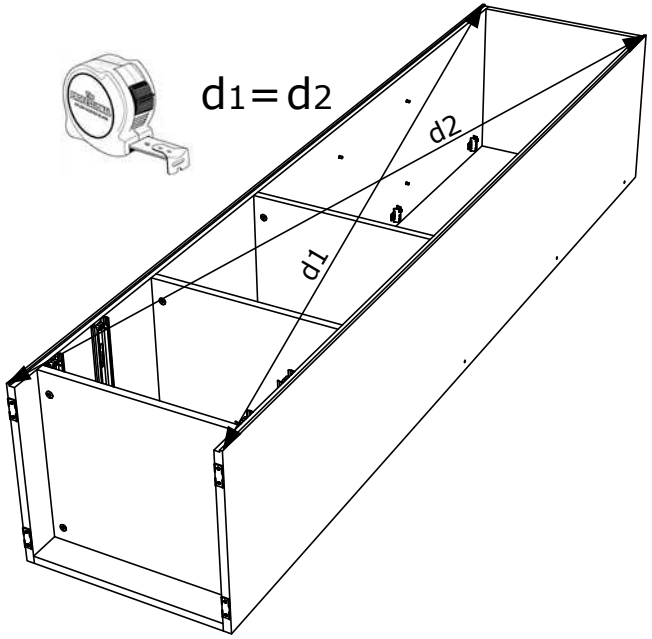
d1=d2
d2
d1

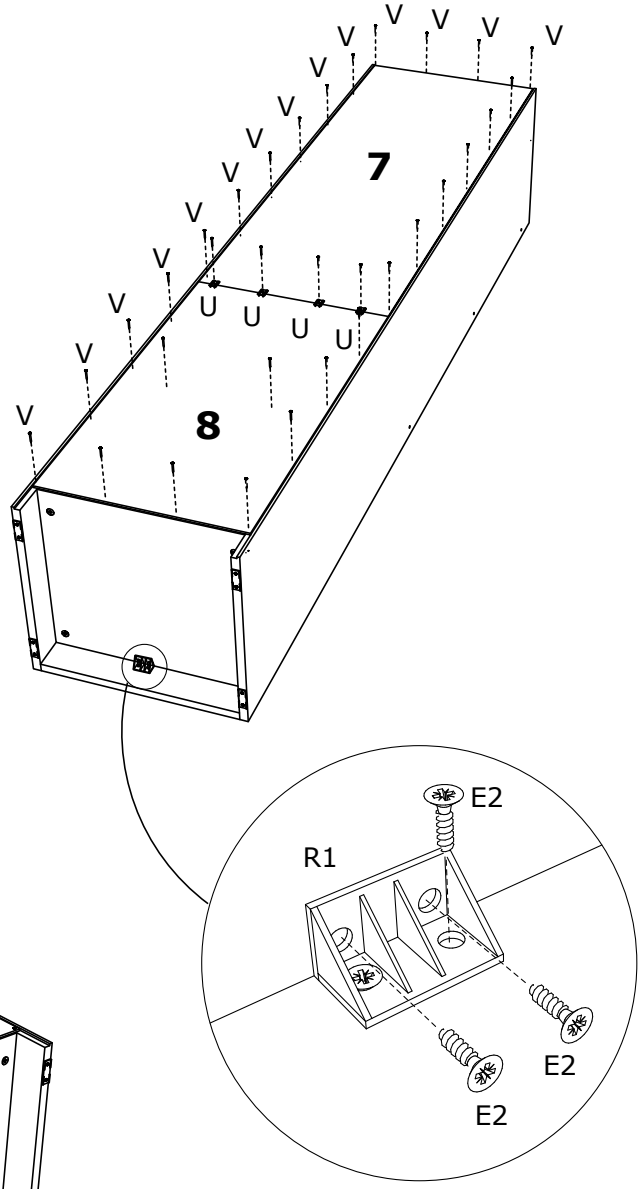
V
7
U
8
E2
R1
E2
E2

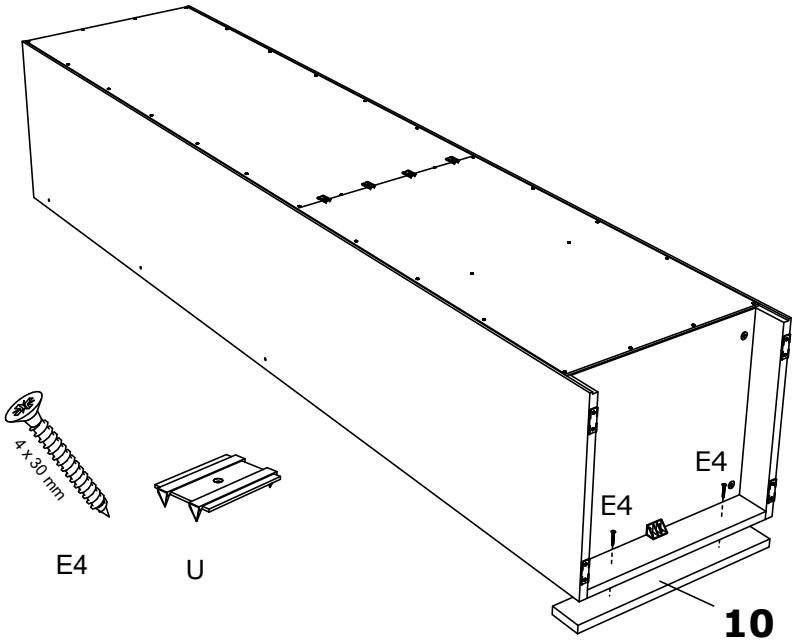
4 x 30 mm
E4
U
E4
E4
10

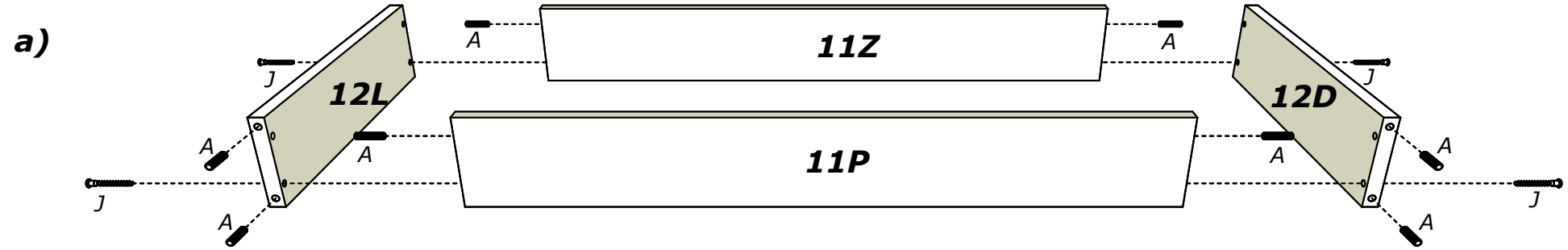
a)
11Z
12L
12D
11P
A
J

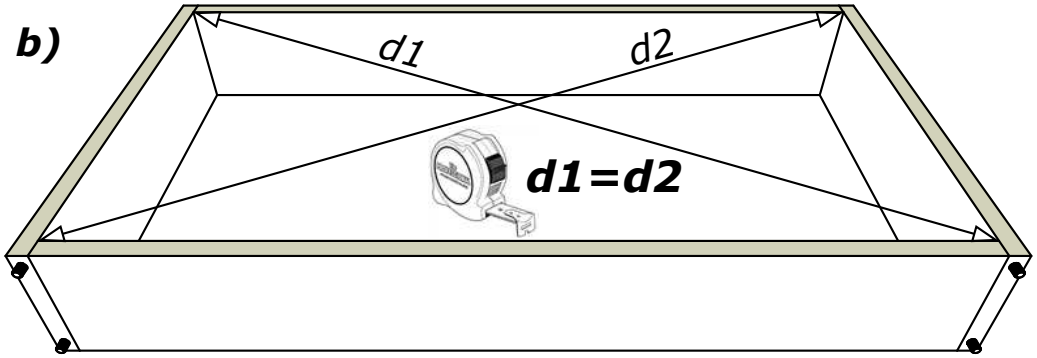
b)
d1
d2
d1=d2

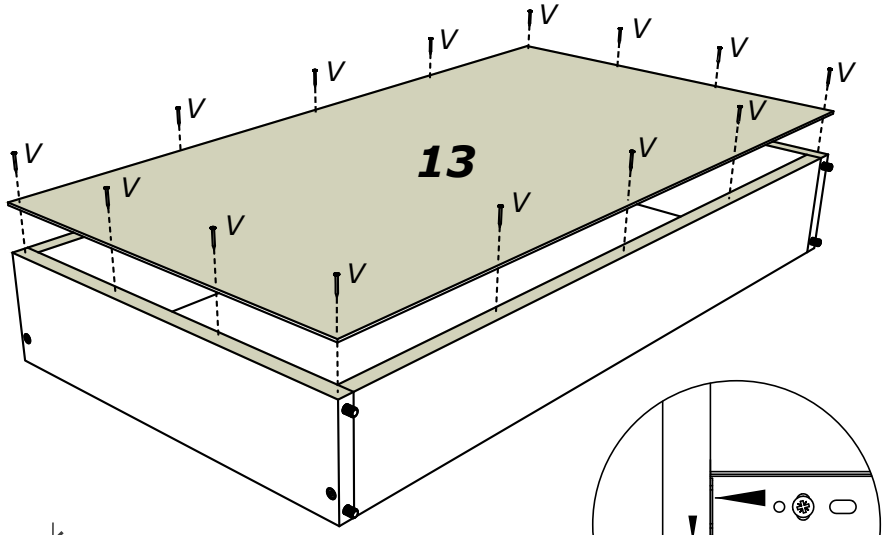
c)
13
V

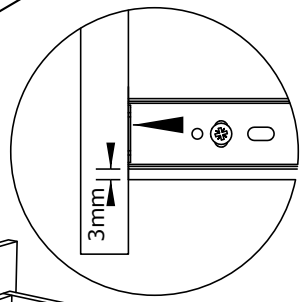
3mm

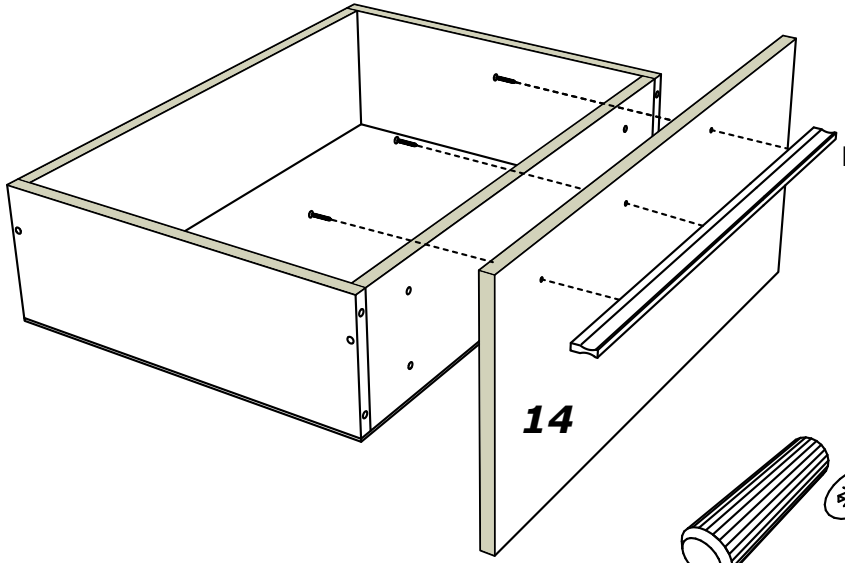
d)
D23
14

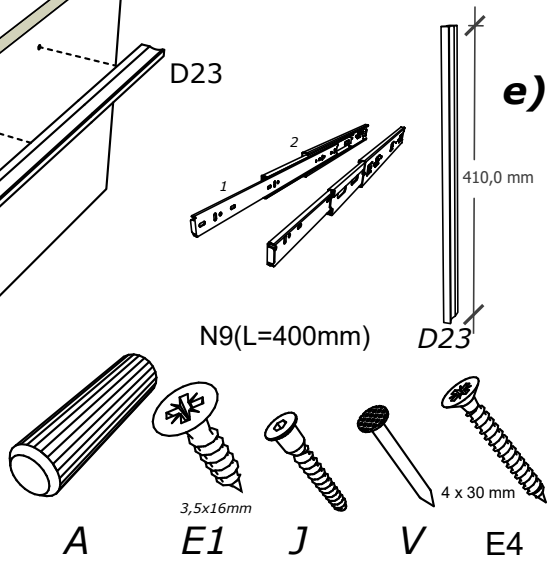
e)
1
2
410,0 mm
N9(L=400mm)
D23
3,5x16mm
4 x 30 mm
A
E1
J
V
E4

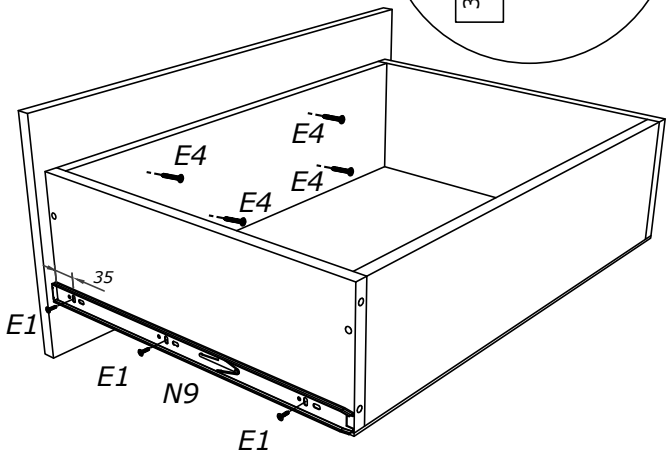
E4
35
E1
N9

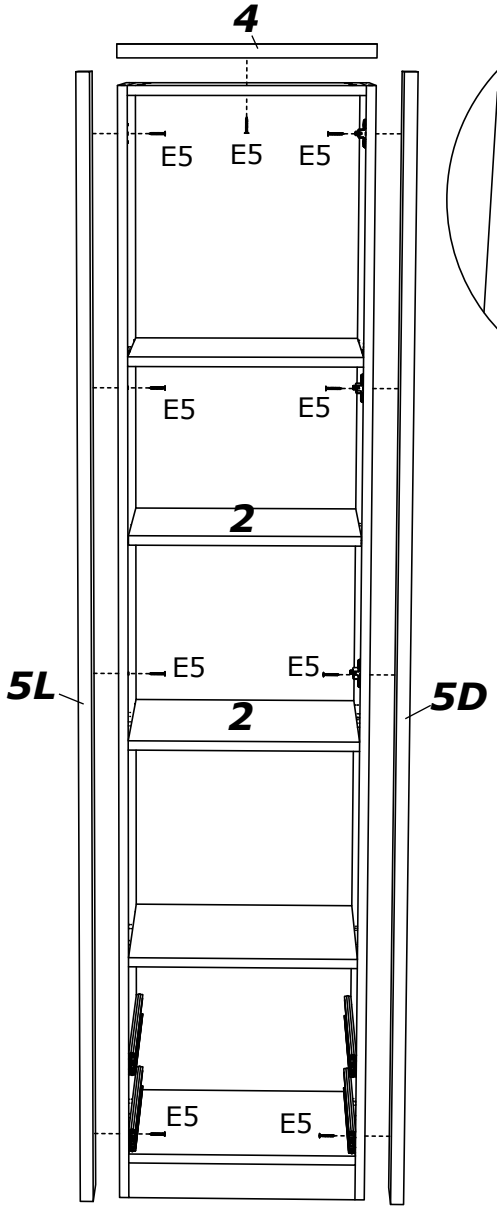
4
E5
E5
E5
E5
E5
2
E5
E5
5L
2
5D
E5
E5

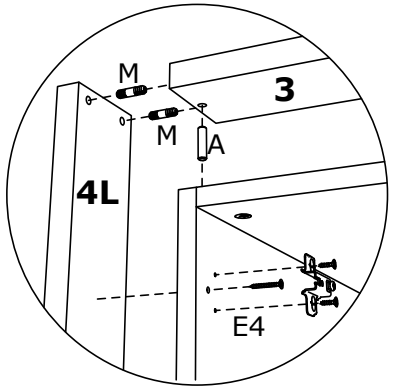
M
3
M
A
4L
E4

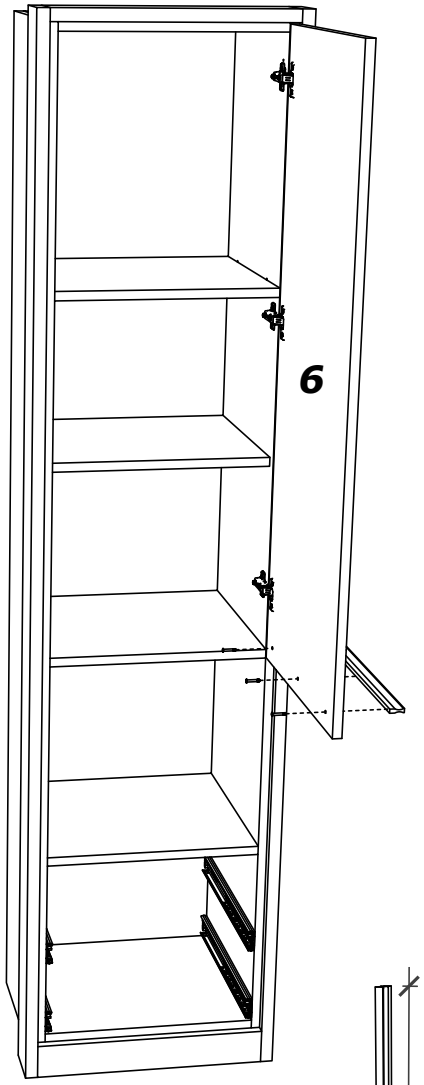
6

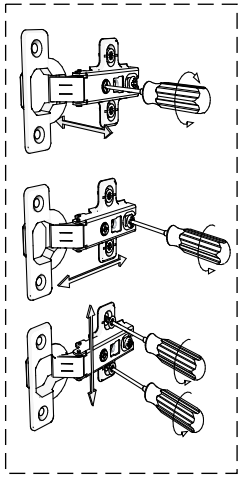

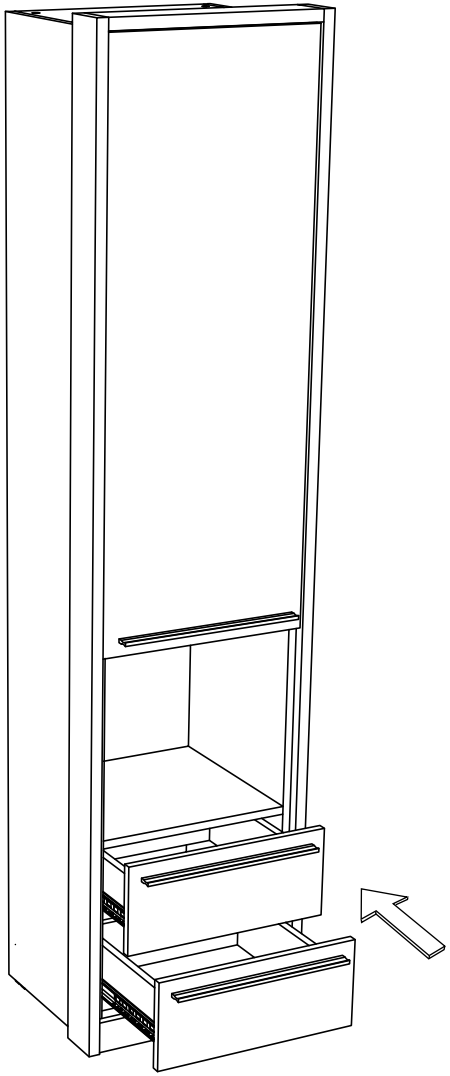

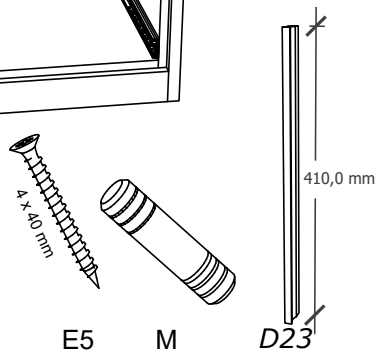
4 x 40 mm
410,0 mm
E5
M
D23