ST10101

1....19

90 MIN

PZ2

PZ1

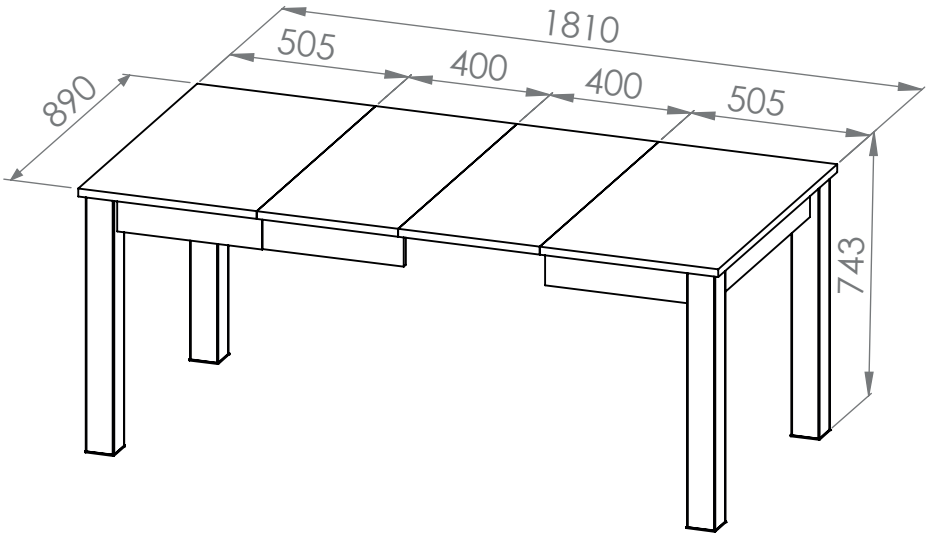

3m

8

17

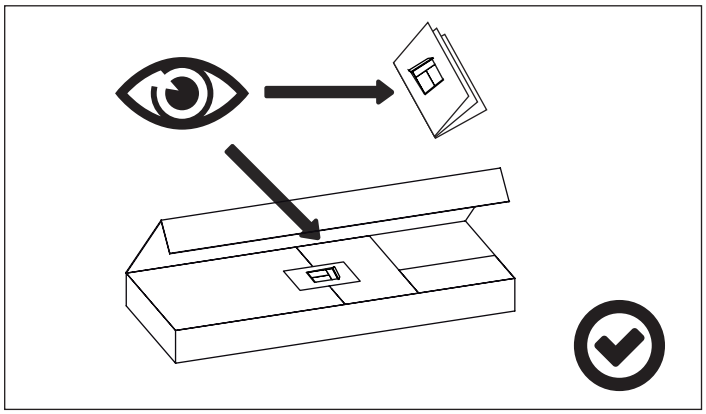

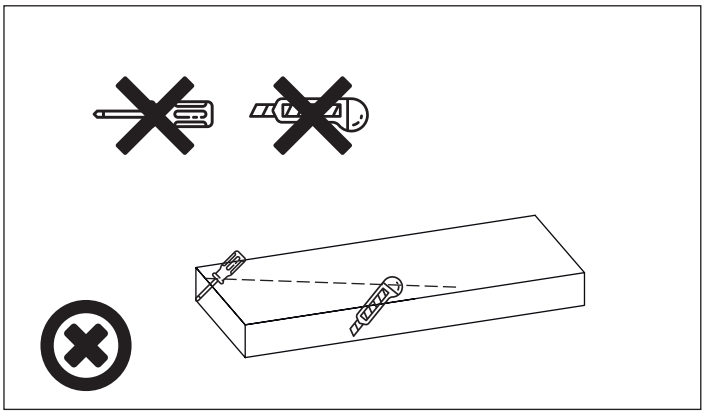

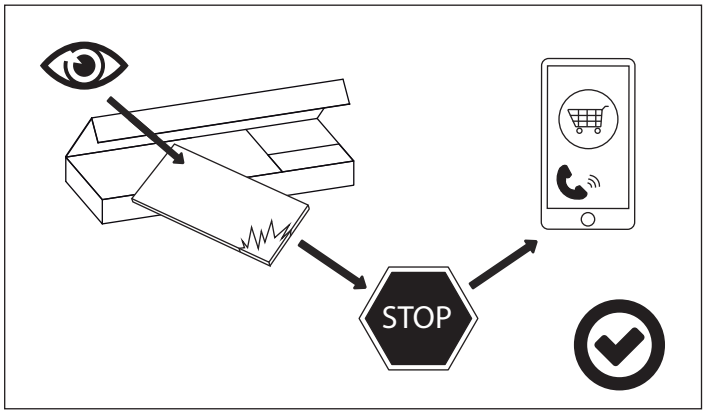
STOP

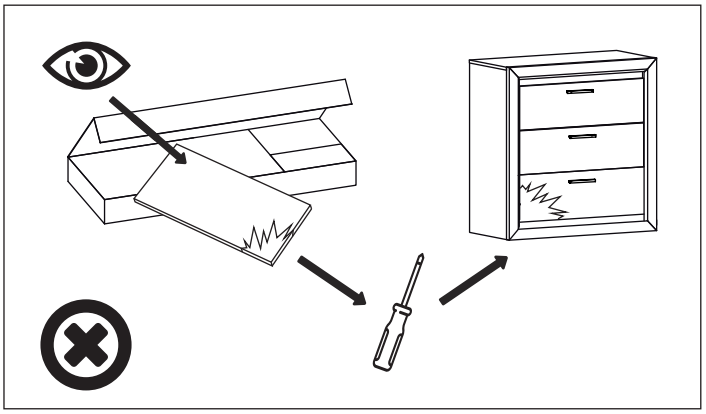

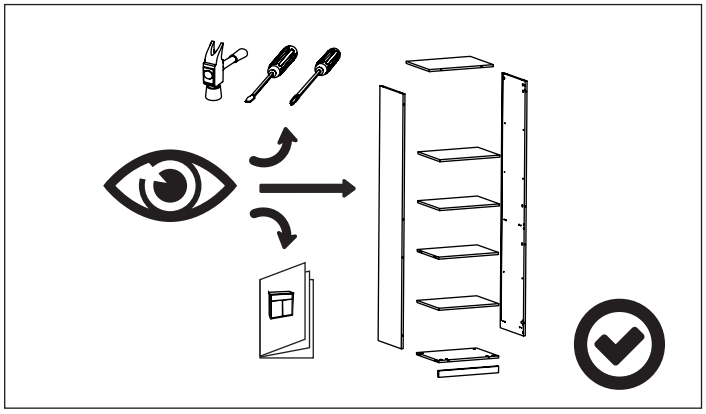

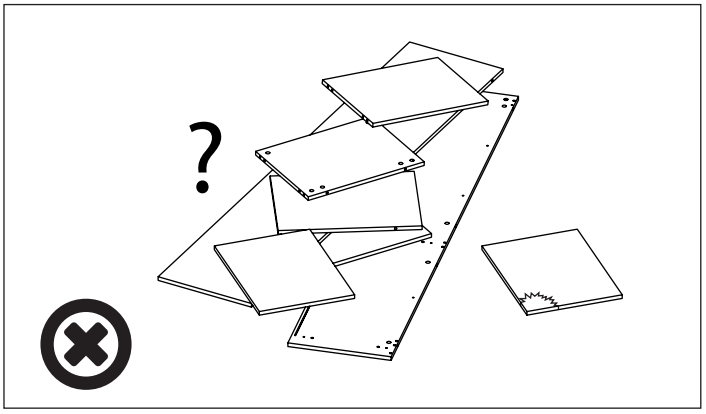
?

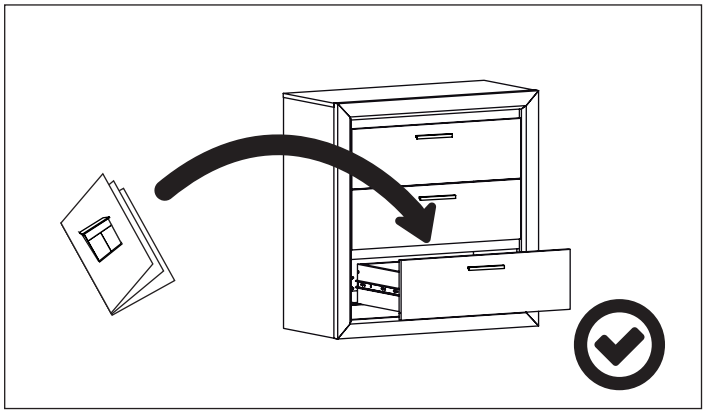

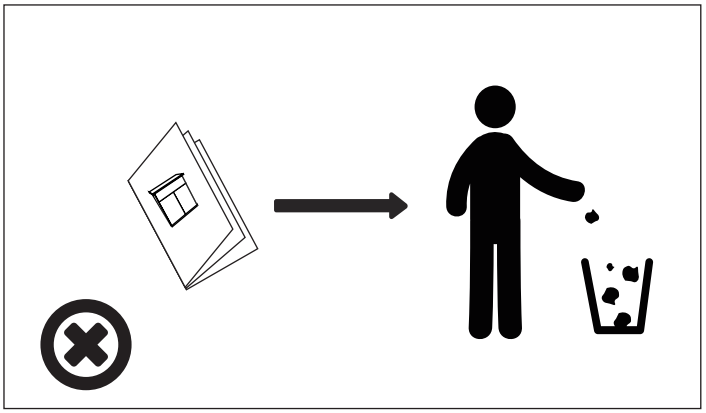

ST10101

K1 x 20 8x32	B2 x 22 h-12	ZJ1 x 22 L-43
ZM1 x 4 Ø18	WT7 x 8 3x10	WT1 x 48 3,5x15
WE3 x 12 ES6,3x16KB/m	ZDS x 6	ZU8 x 9
DG8 x 8 99x10	NA10 x 8 M10	KTM x 4 144x32x1,5
PF x 4 Ø30	ZAN x 4 80x80x6	PD1 x 8 Ø20x2,2
PRS x 1	x 1	

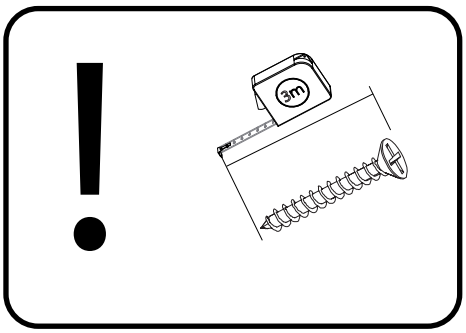

ST10101

	CODE				
1	ST10101_04	410	98	2	1/2
2	ST10101_06	768	98	2	1/2
3	ST10101_03	410	98	2	1/2
4	ST10101_07	400	98	2	1/2
5	ST10101_05	700	98	2	1/2
6	ST10101_01	890	505	2	1/2
7	ST10101_02	890	400	2	1/2
8	4LIST-NOGO.L720-80X80-R3181-SONO.JASN	720	80	4	2/2

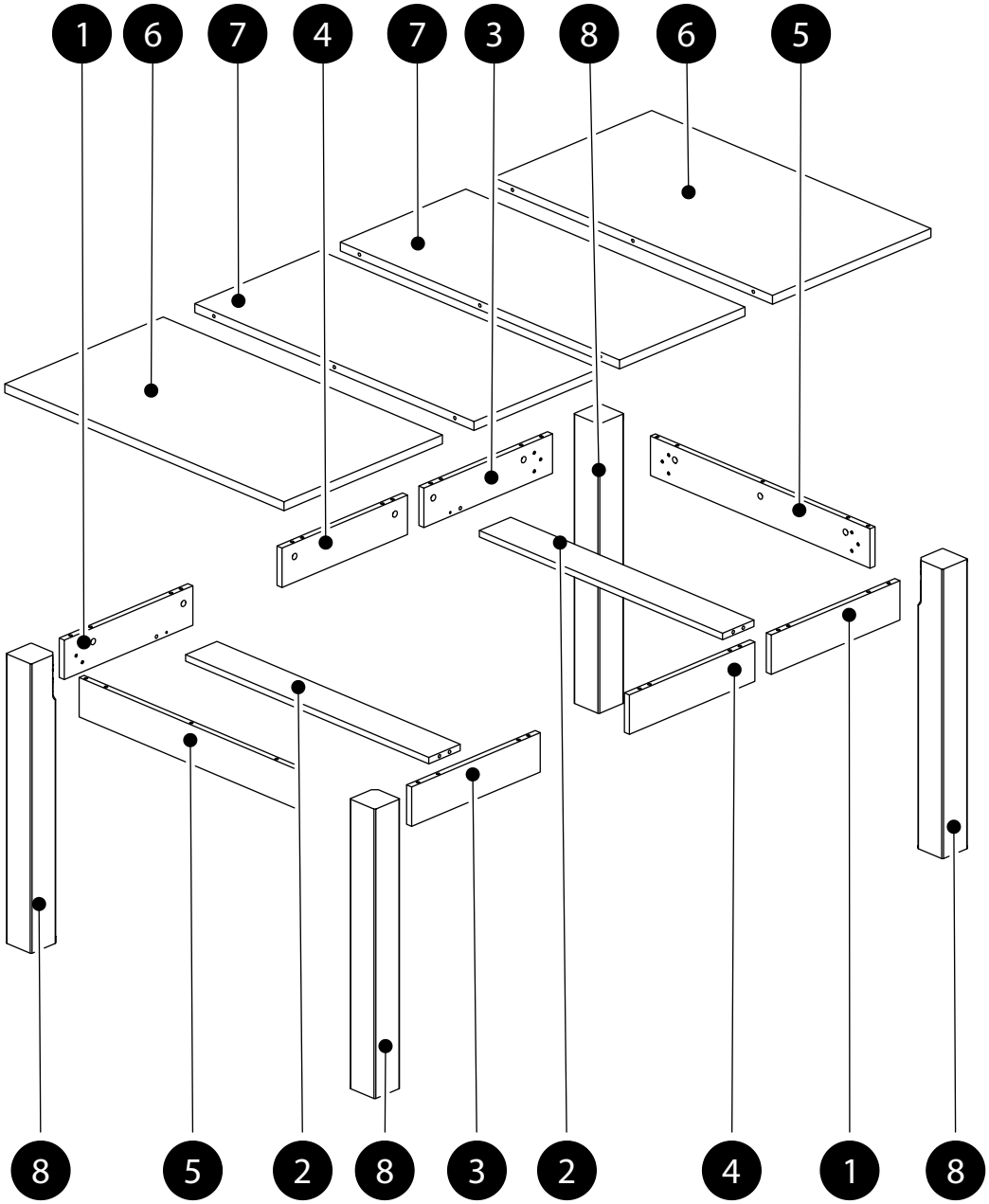

1.

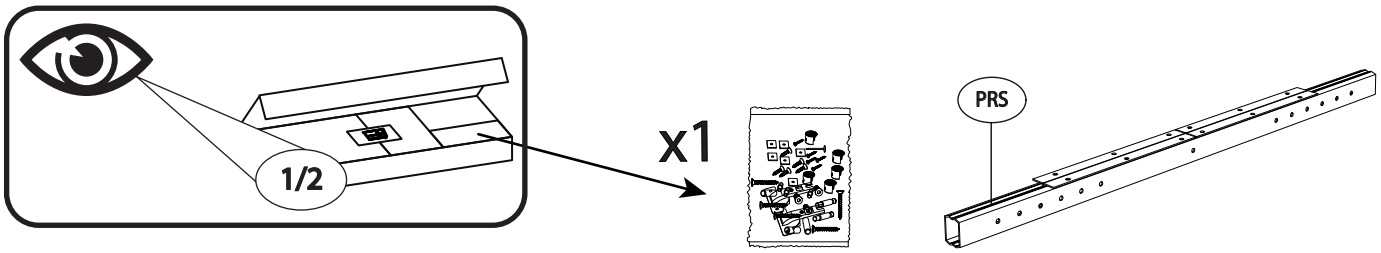
1/2
x1
PRS

2.

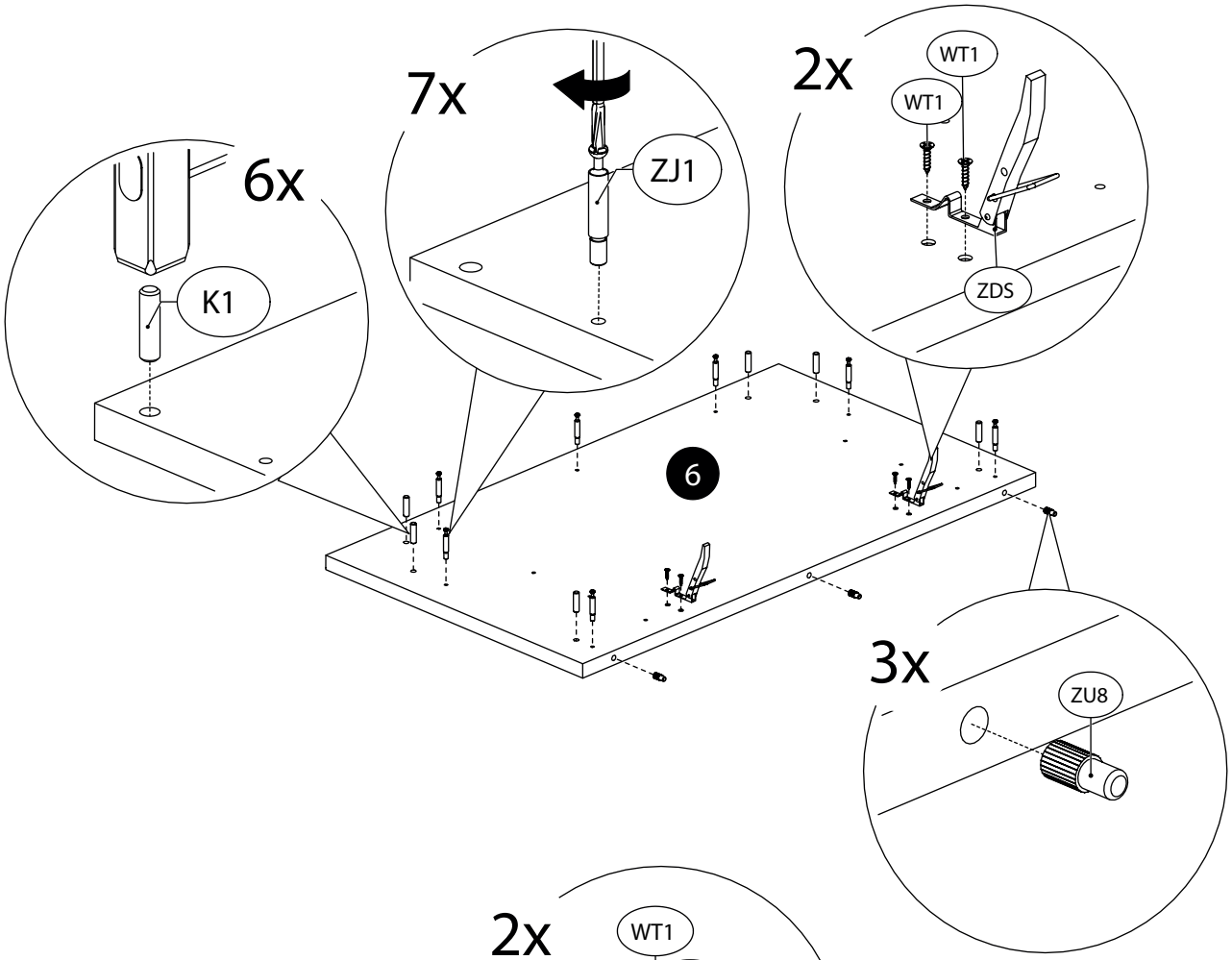
6x
K1
7x
ZJ1
2x
WT1
WT1
ZDS
6
3x
ZU8

3.

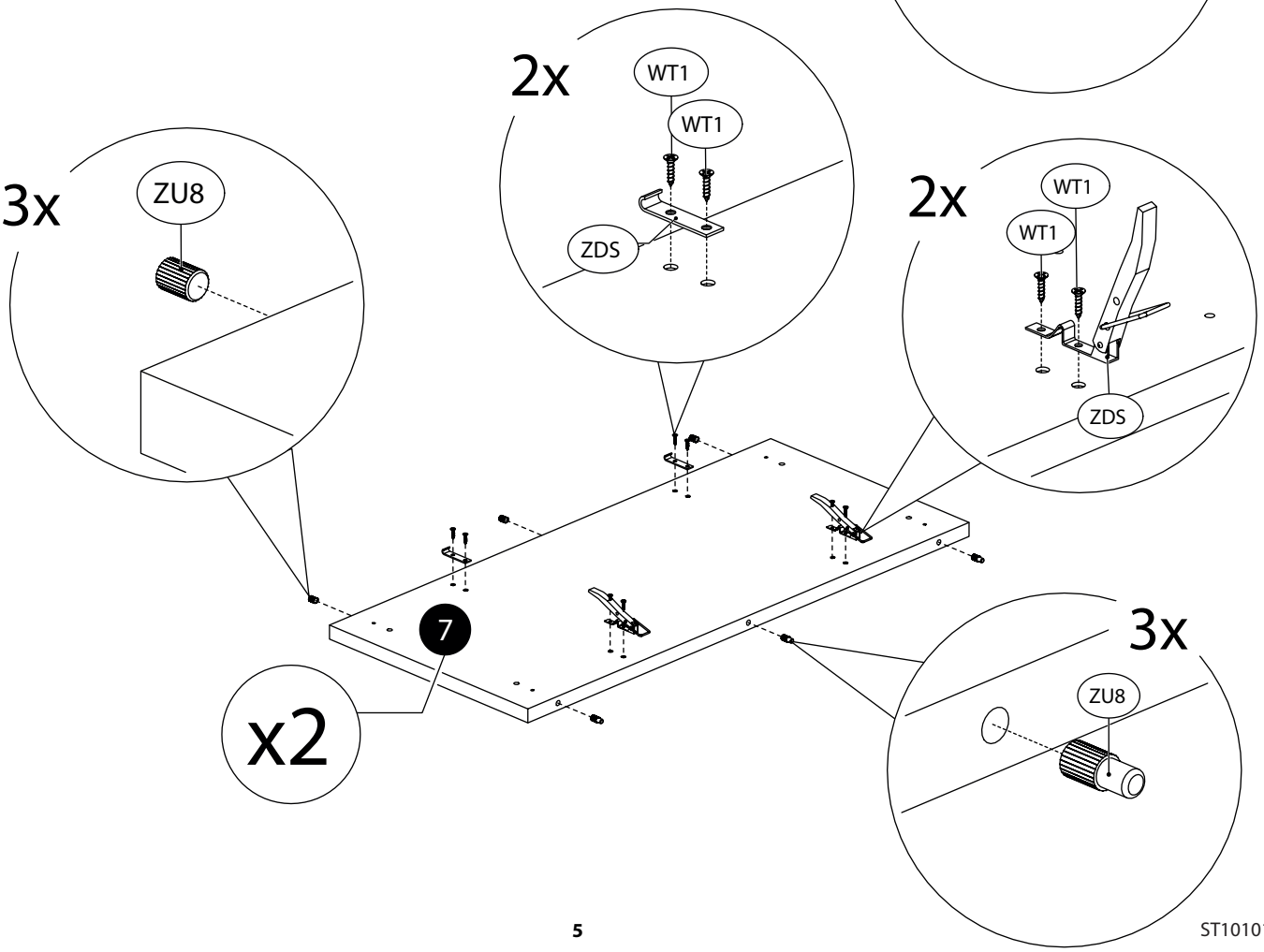
3x
ZU8
2x
WT1
WT1
ZDS
2x
WT1
WT1
ZDS
7
x2
3x
ZU8

ST10101

4.

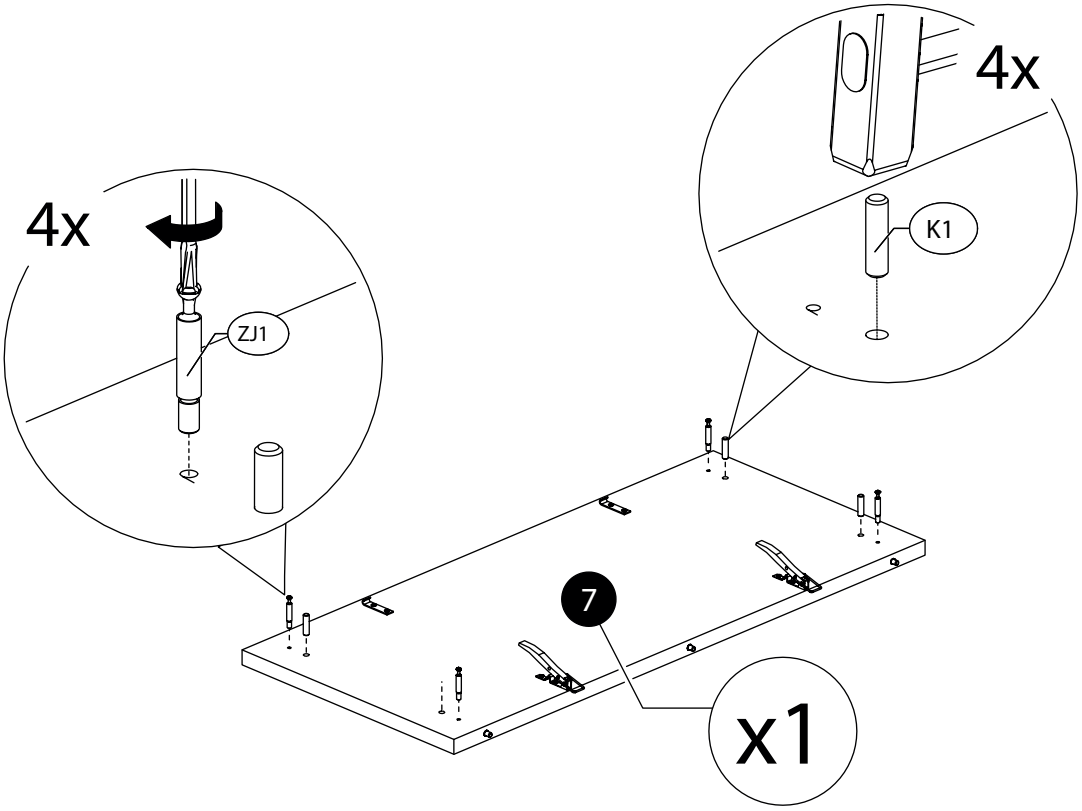

5.

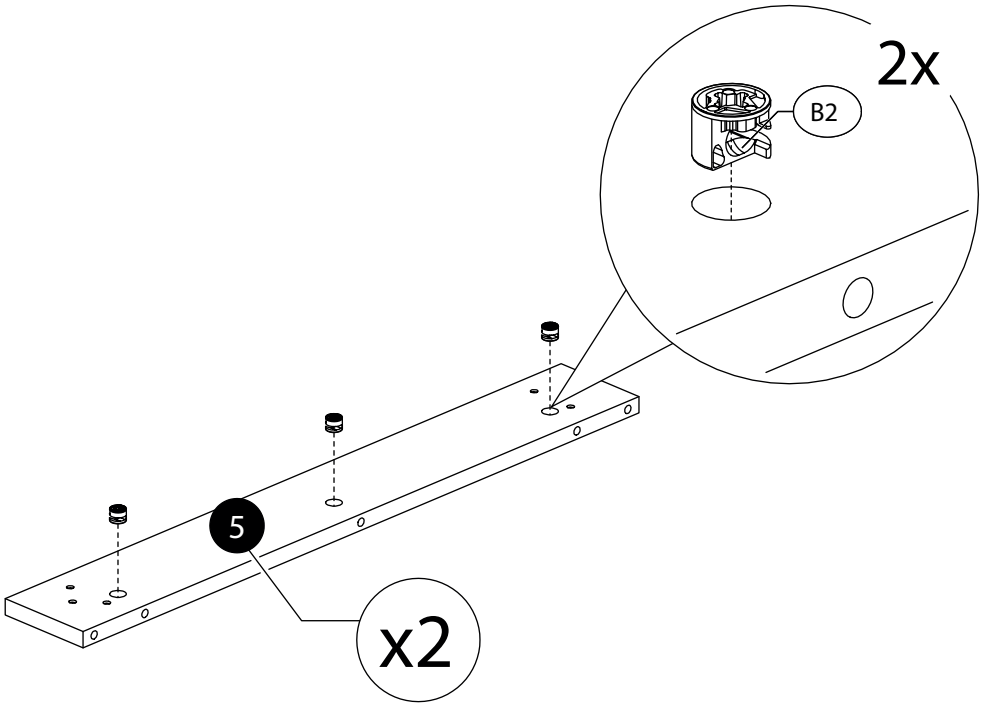

6.

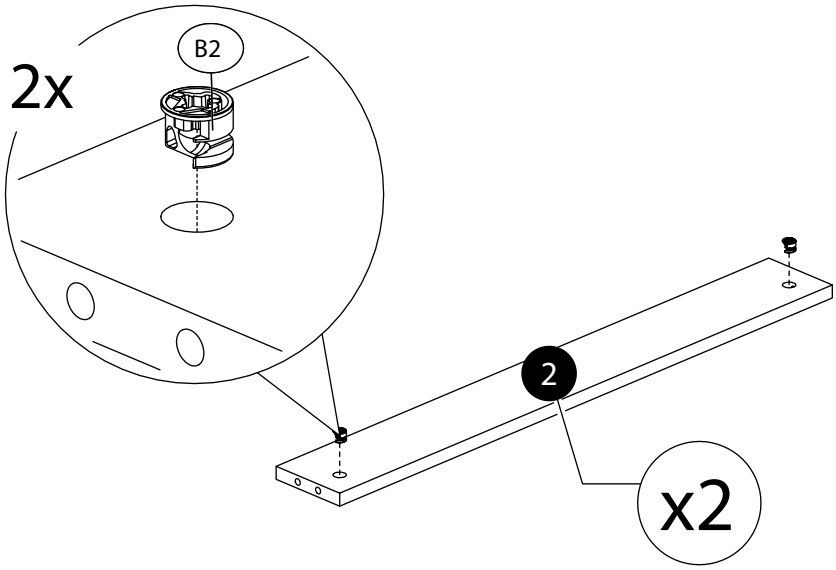

7.

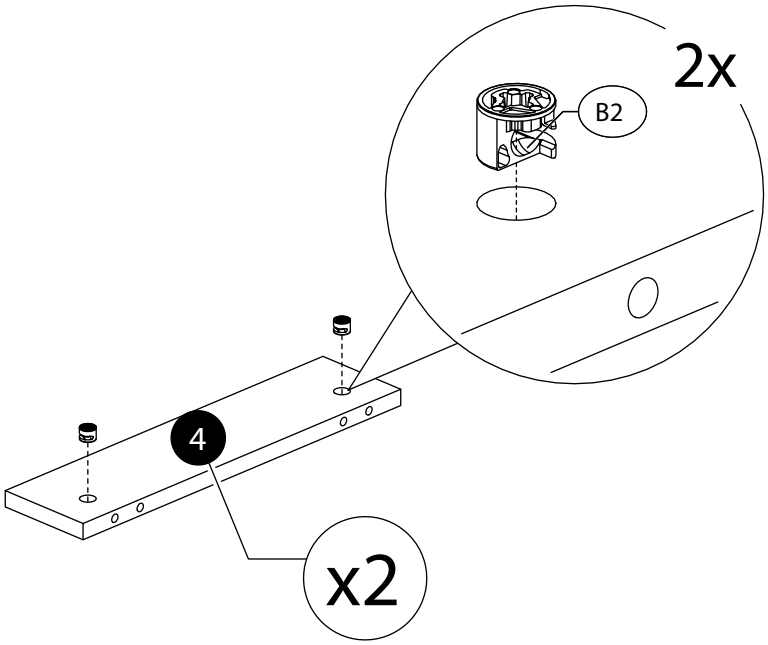

8.

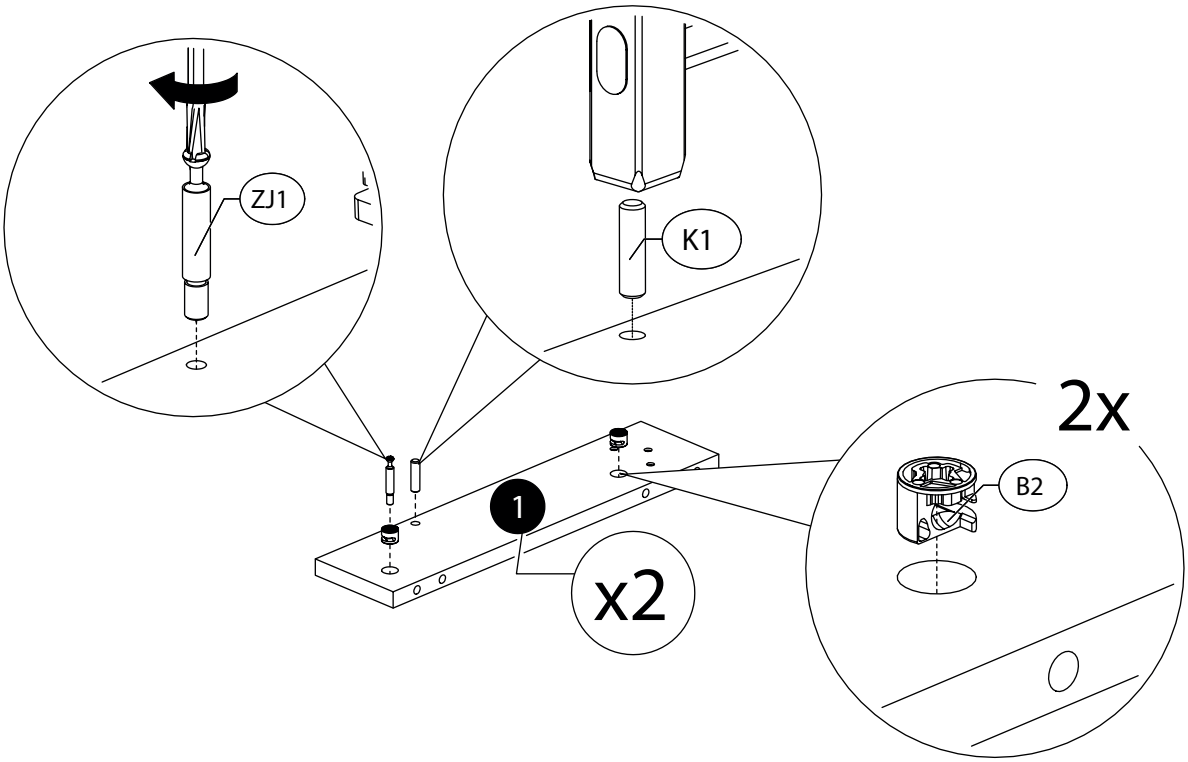

9.

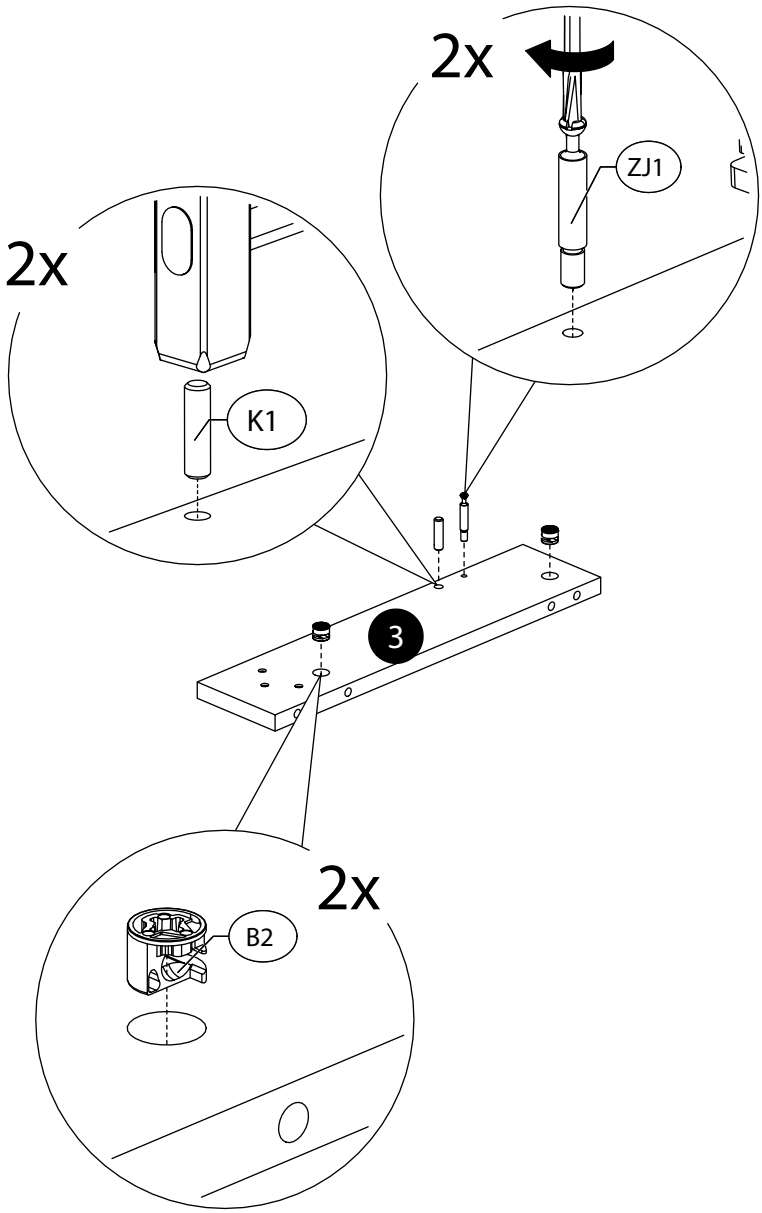

10.

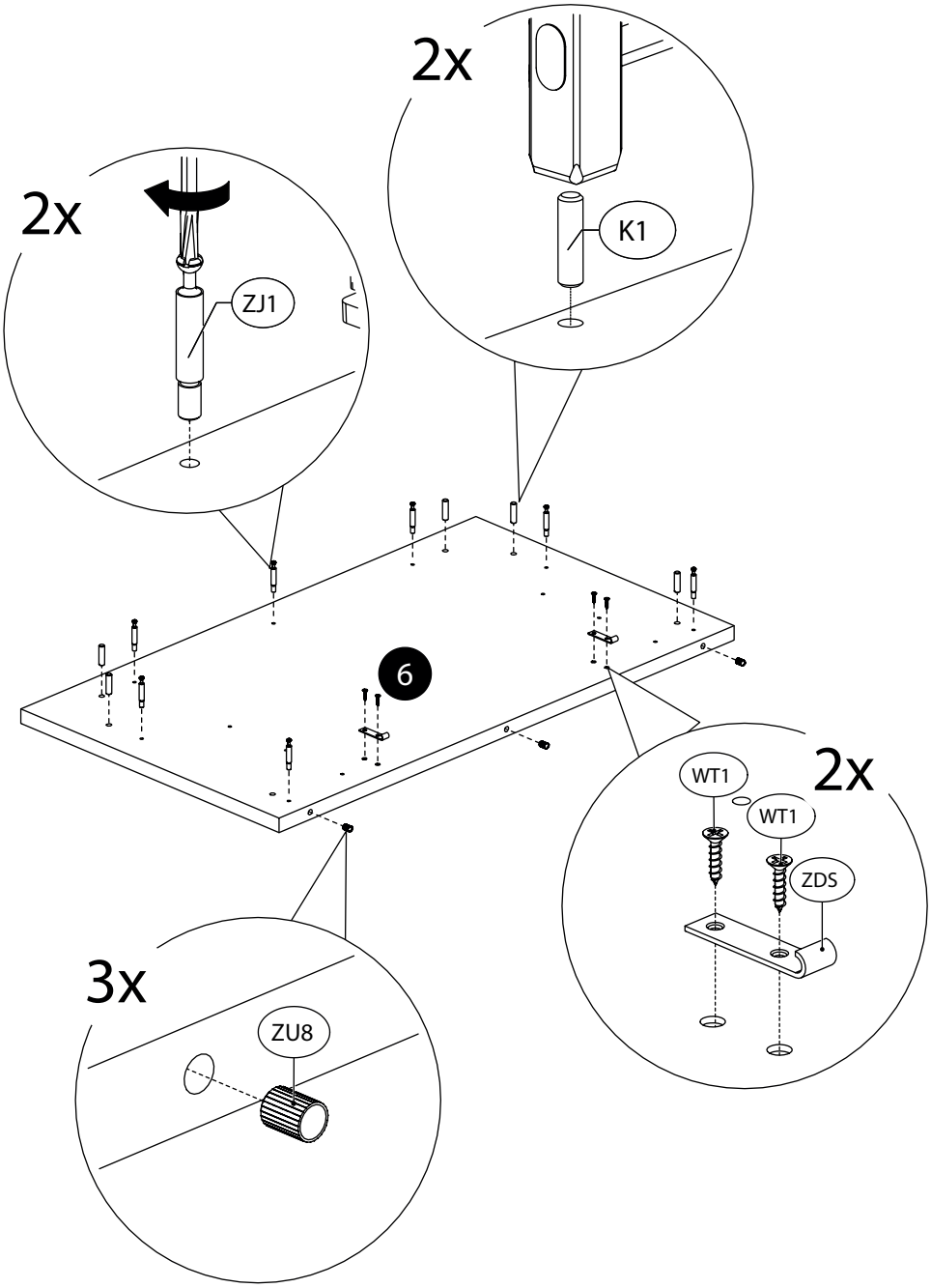

11.

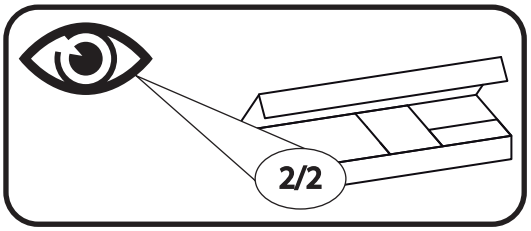

12.

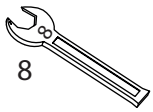

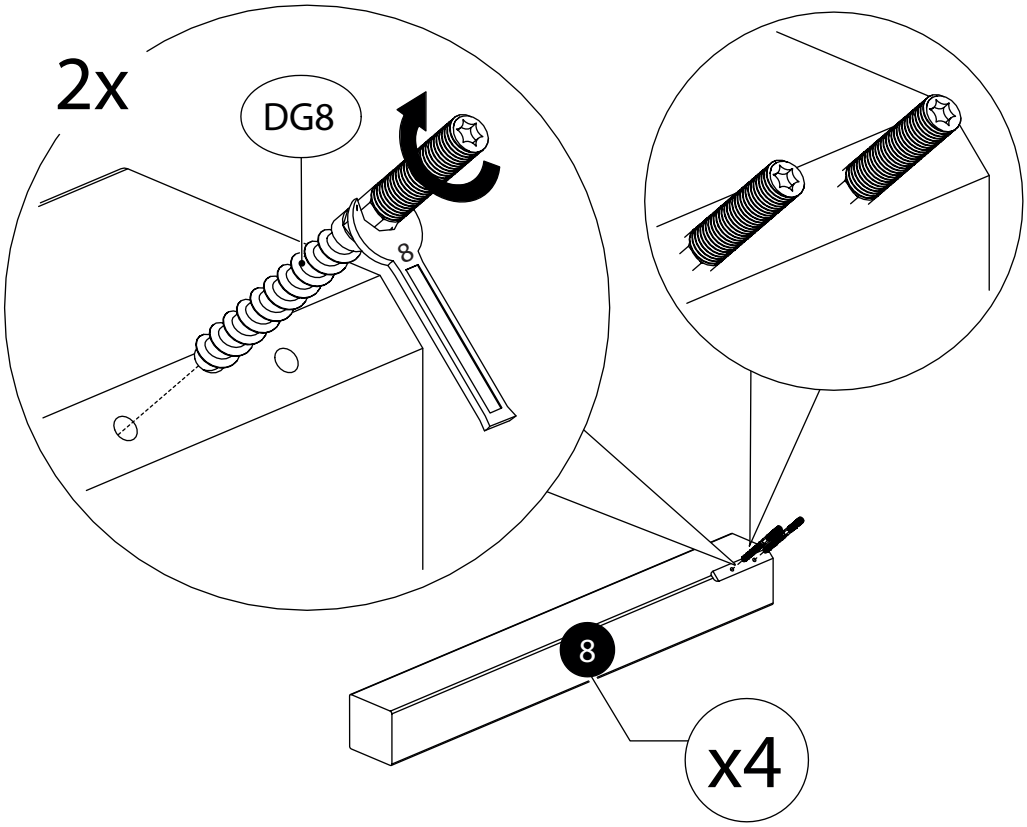

13.

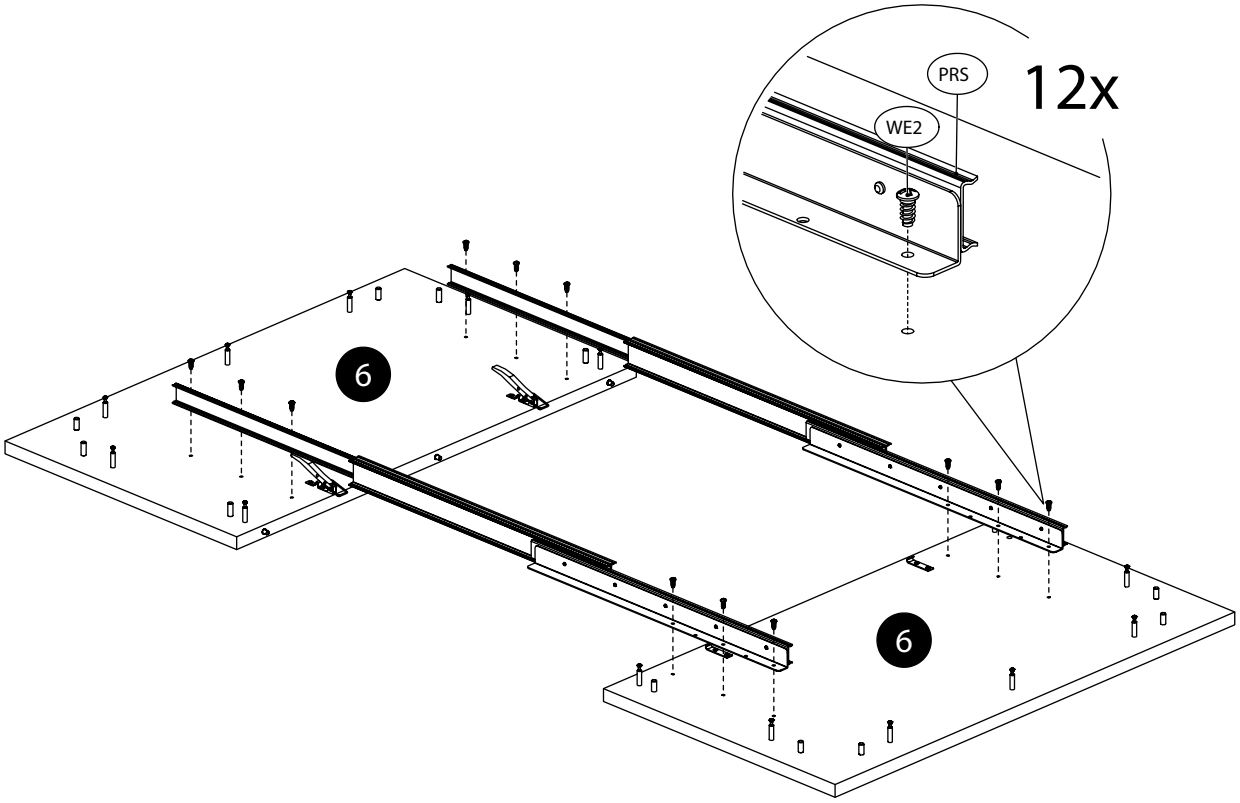

14.

x2

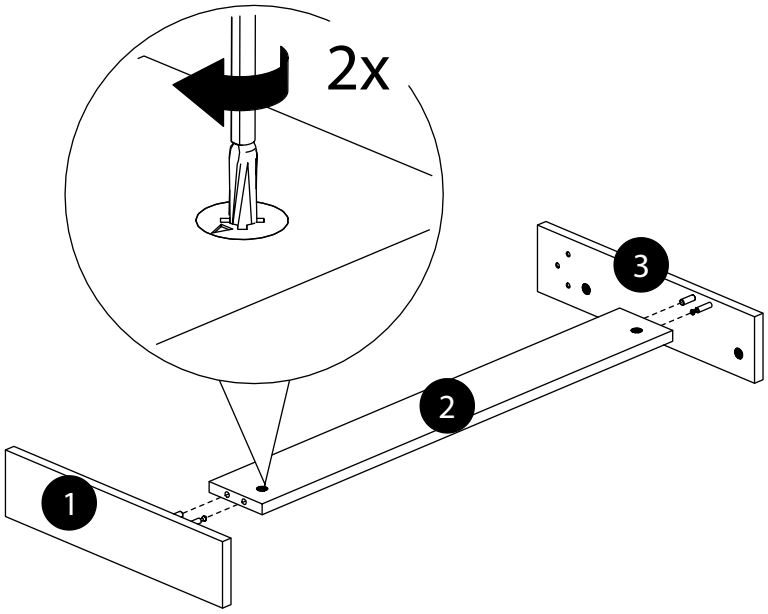

15.

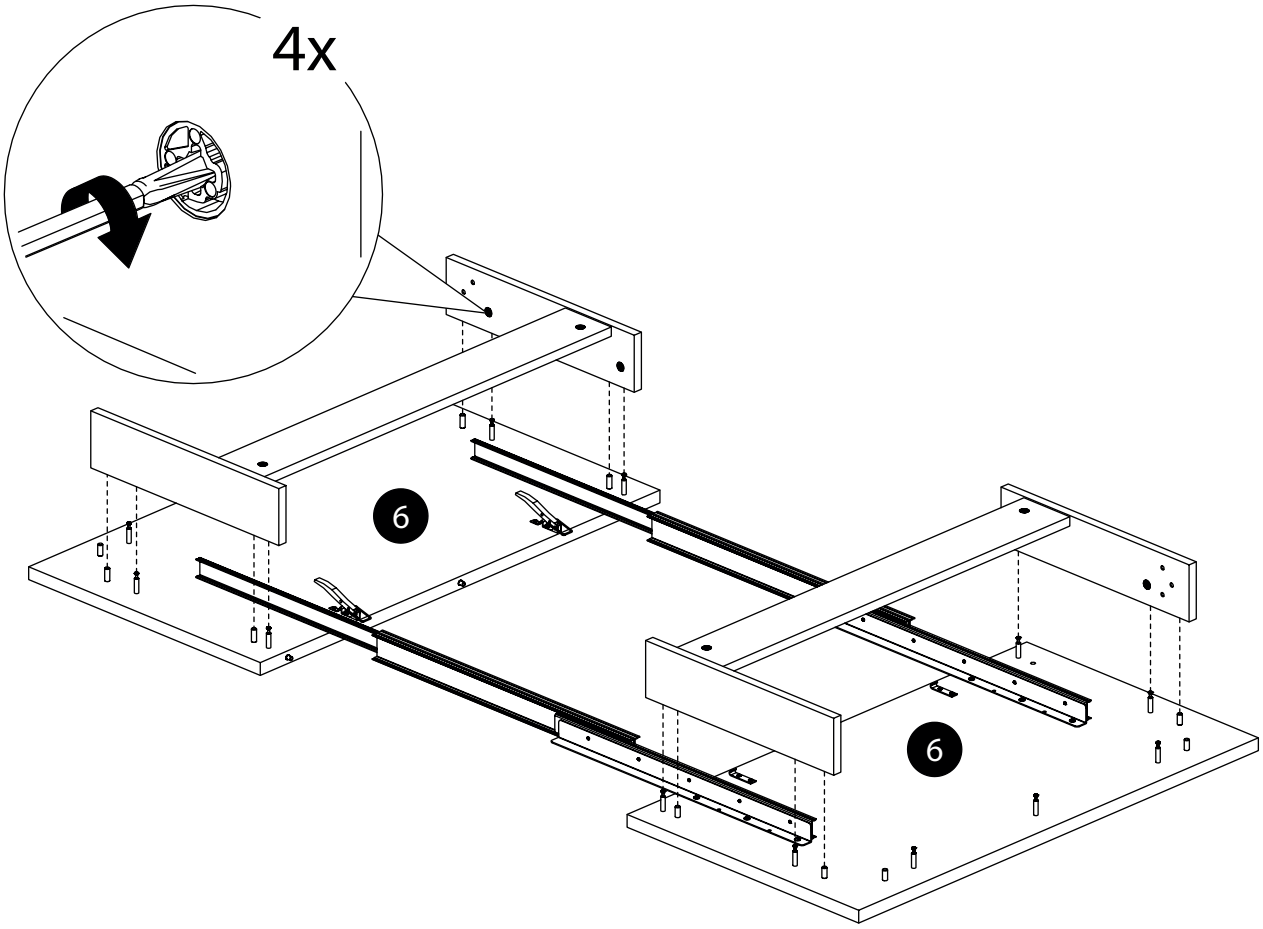

16.

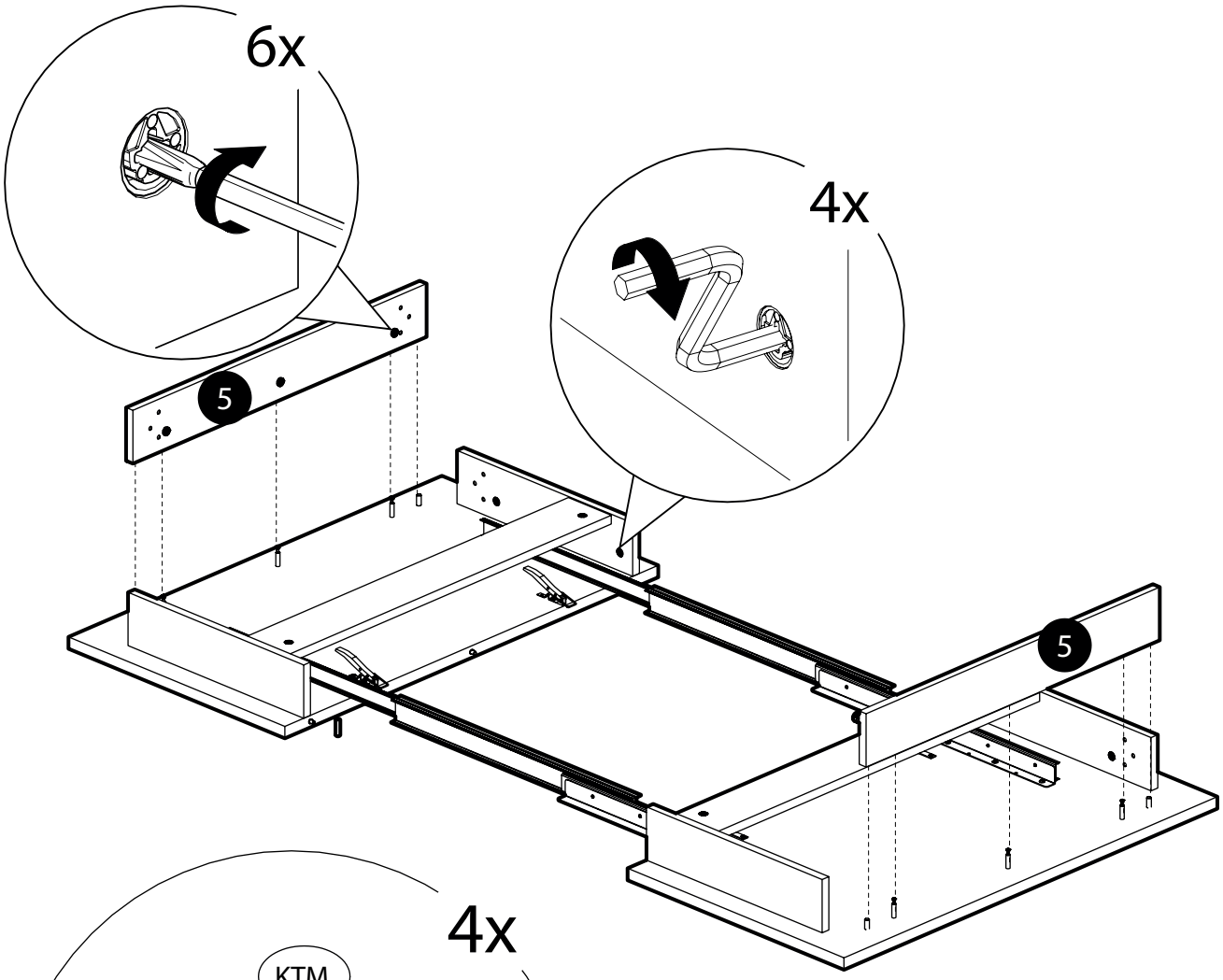

17.

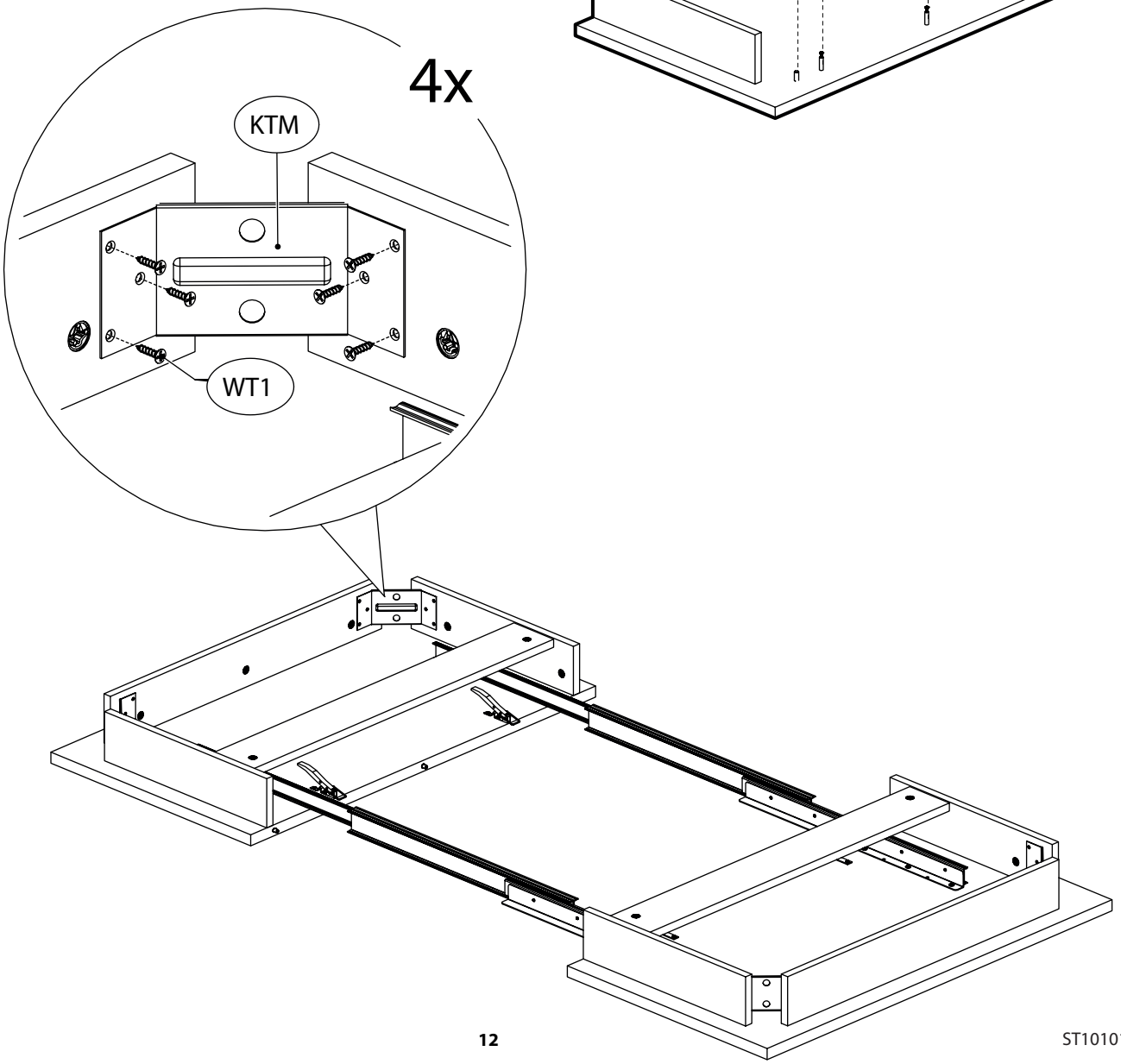

ST10101

18.

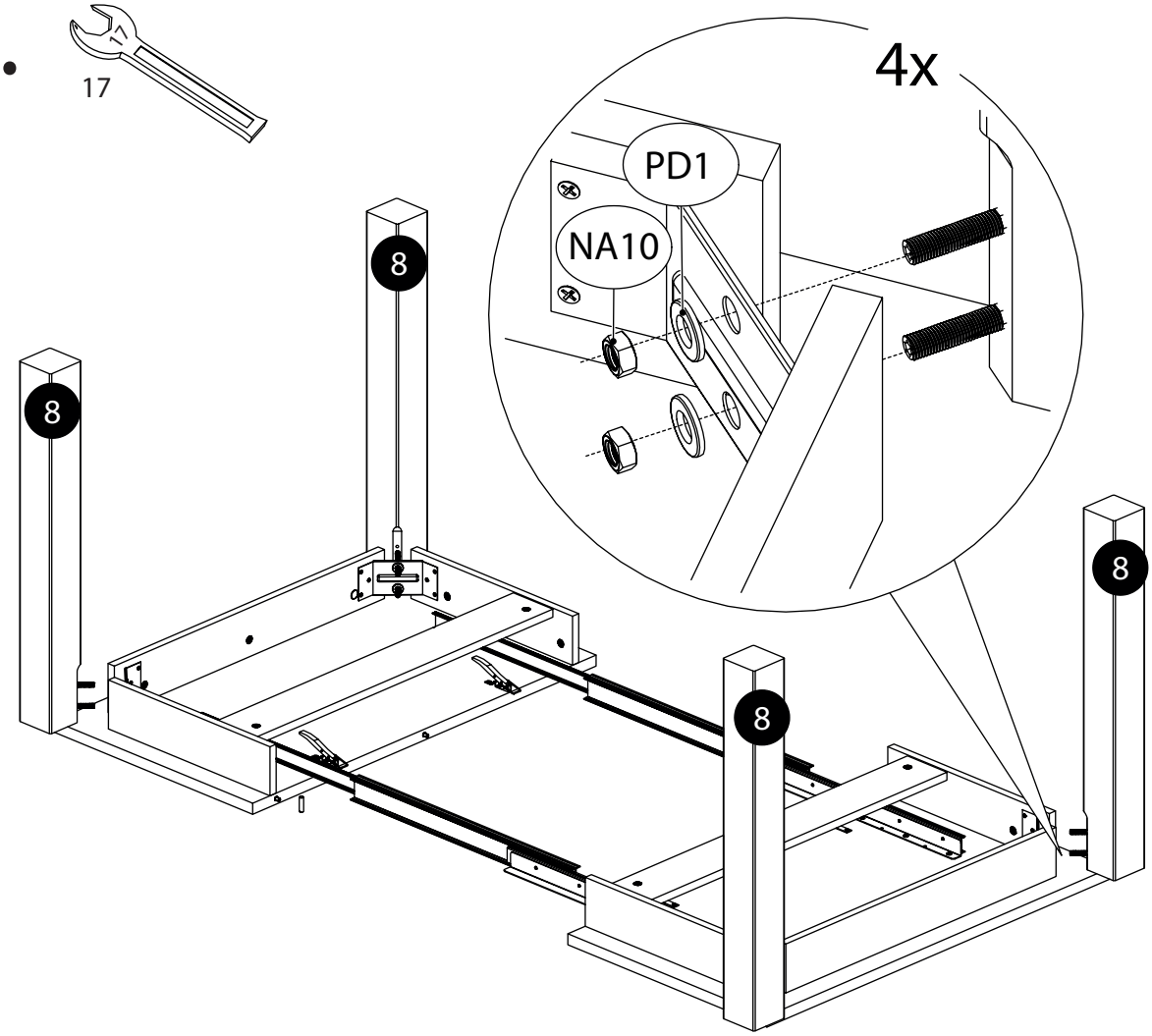

19.

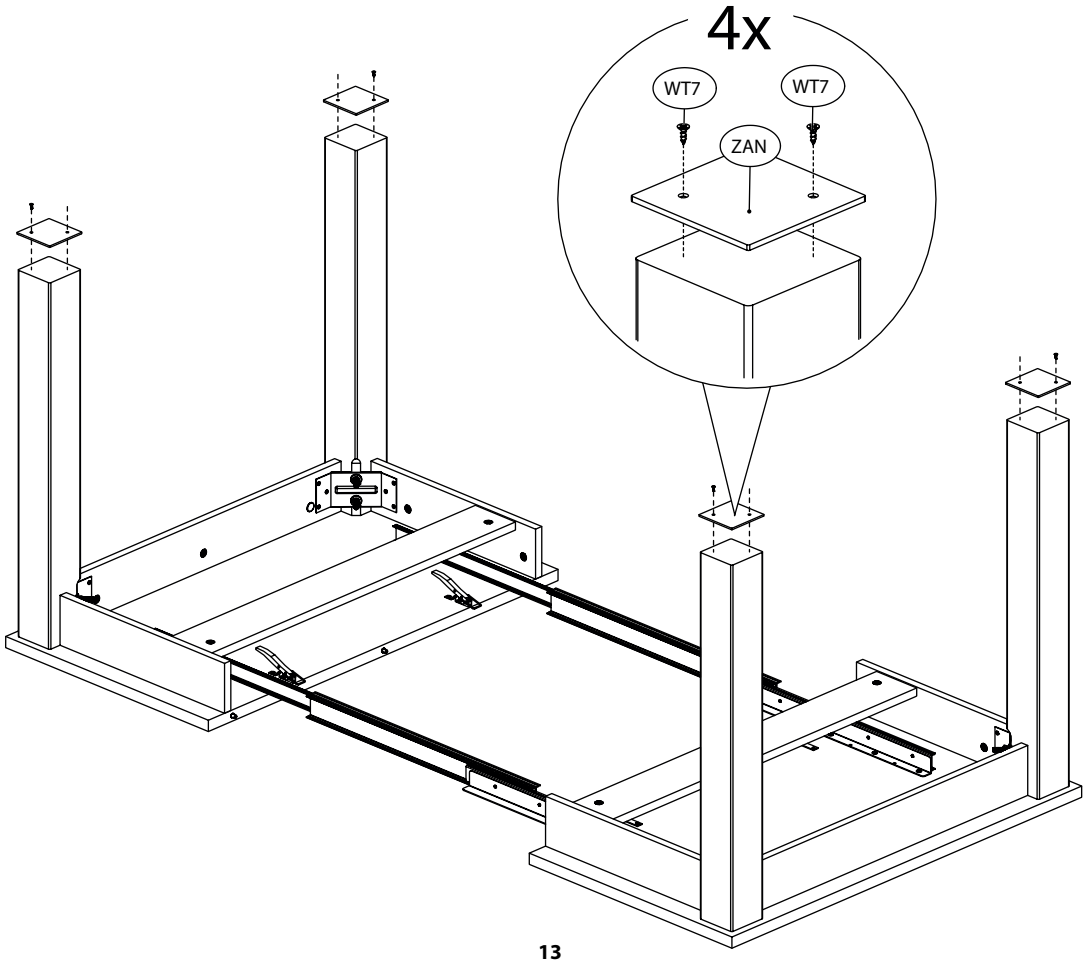

ST10101

20.

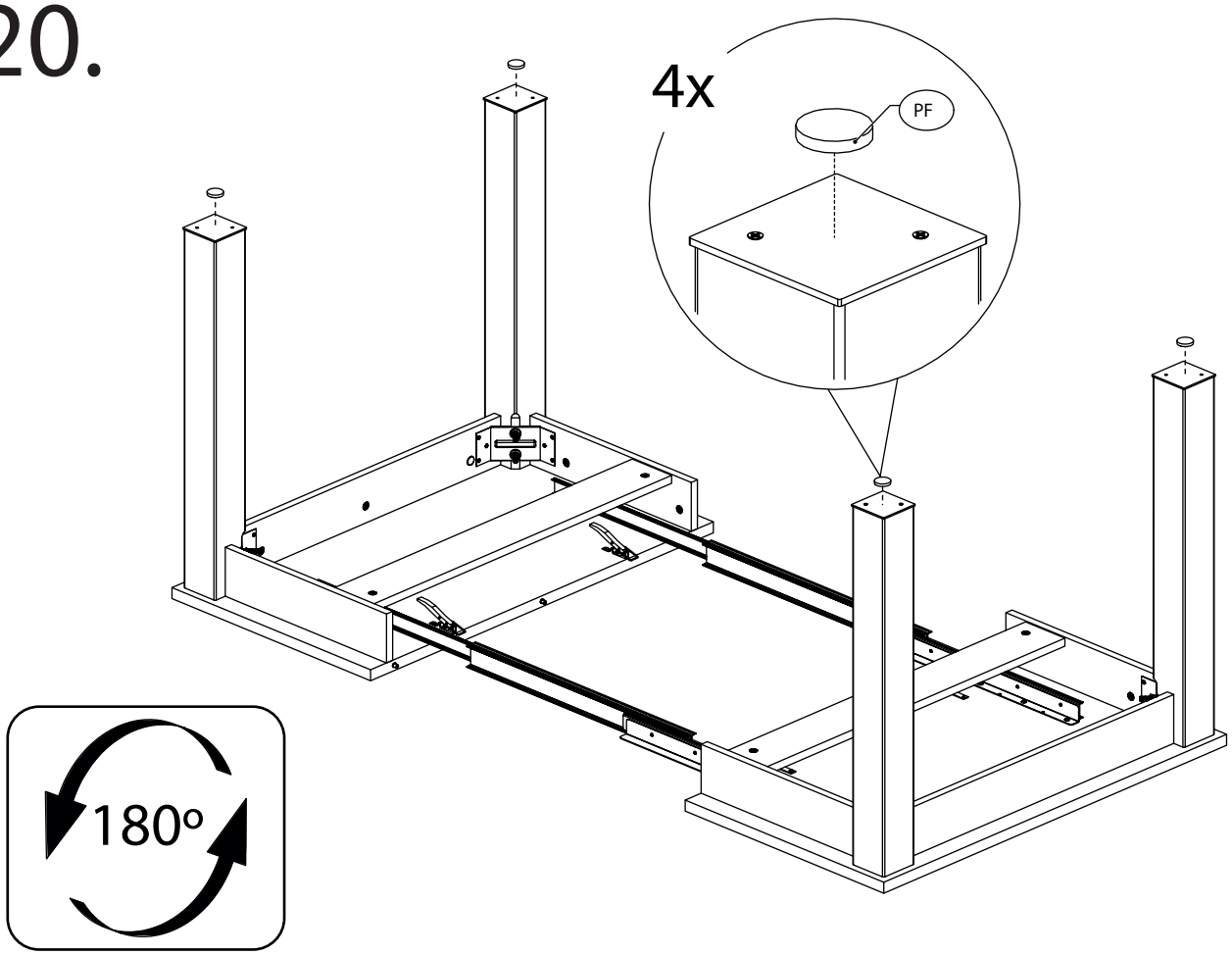

21.

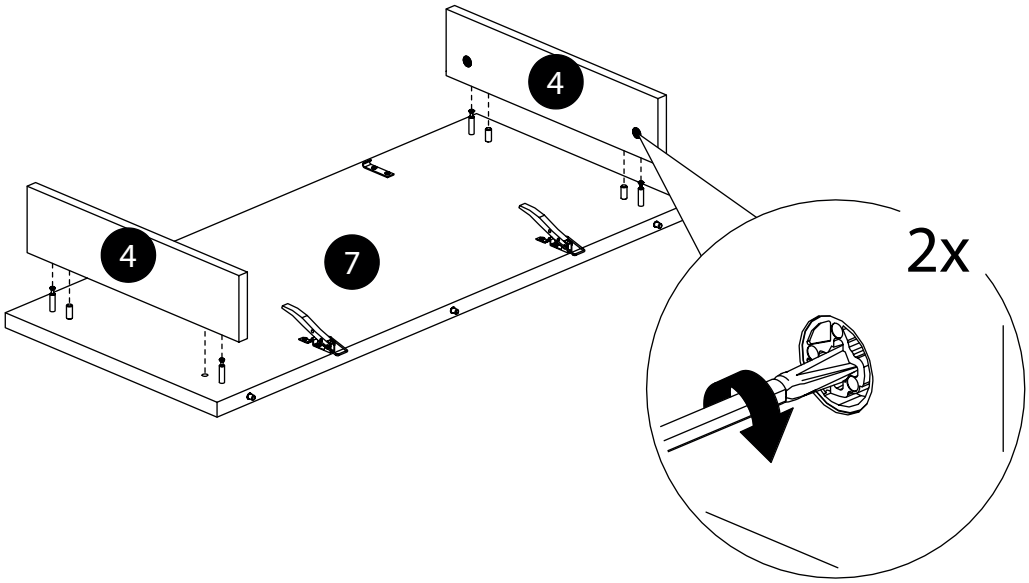

22.

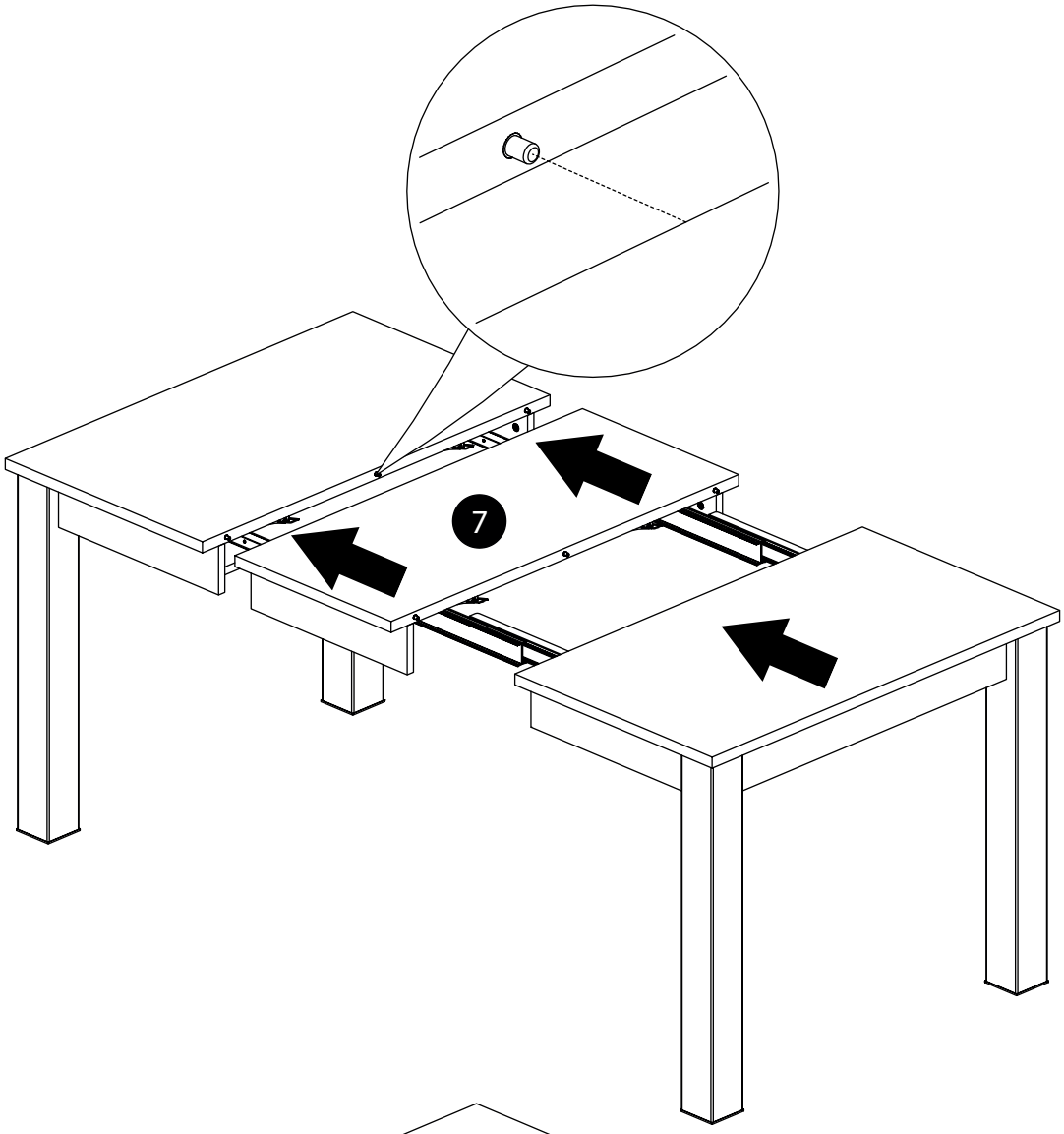

23.

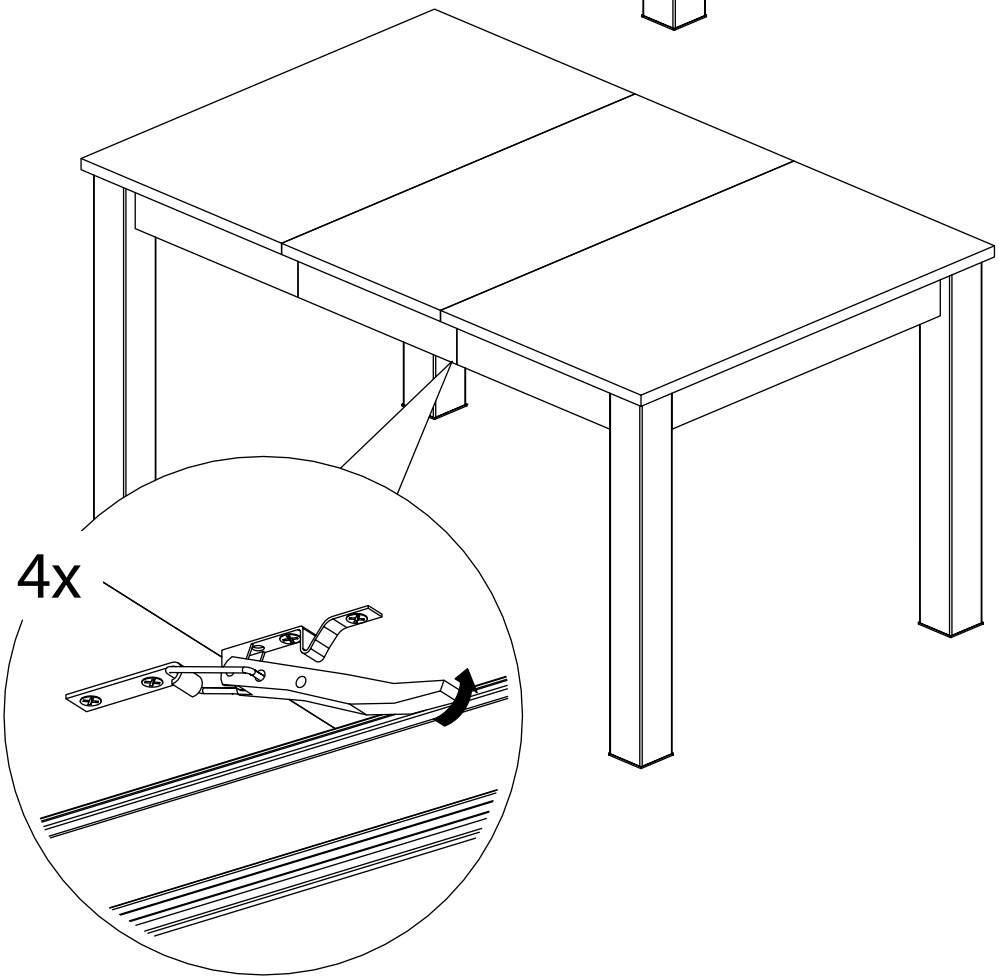

24.

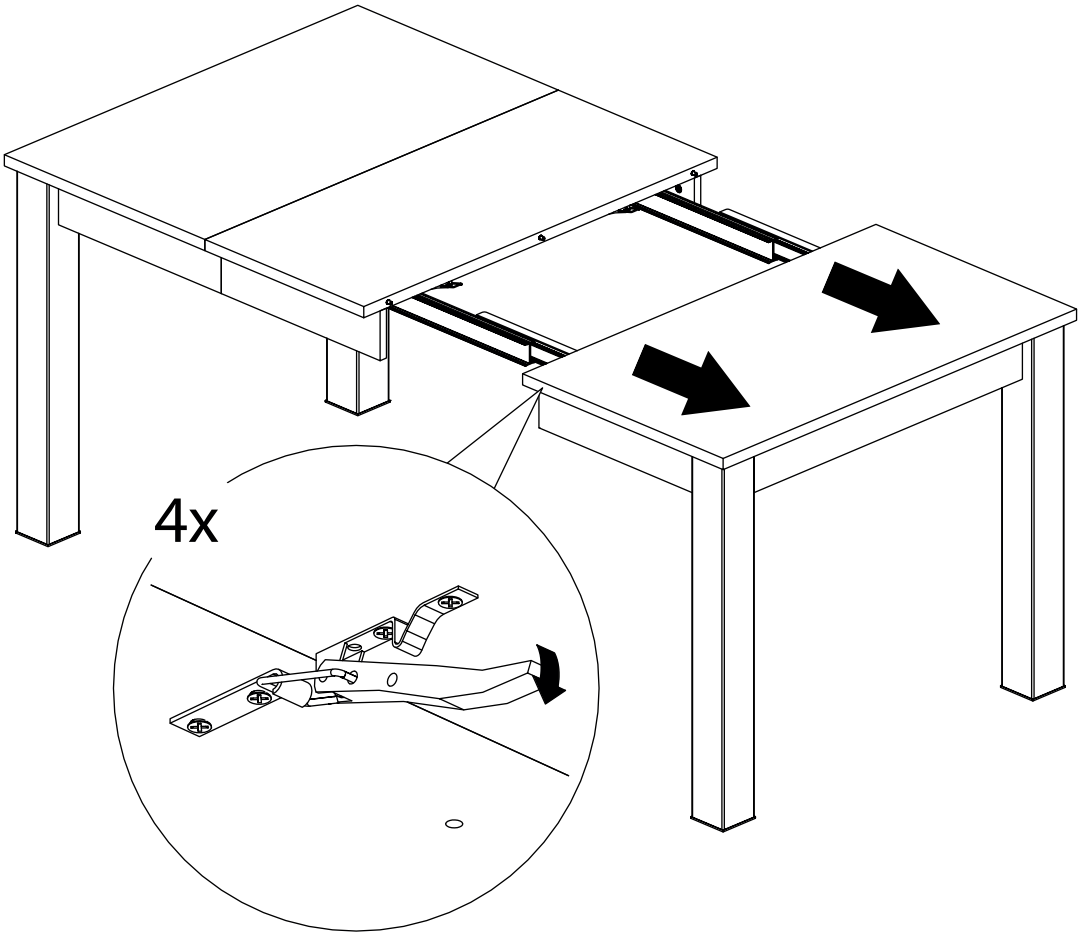

25.

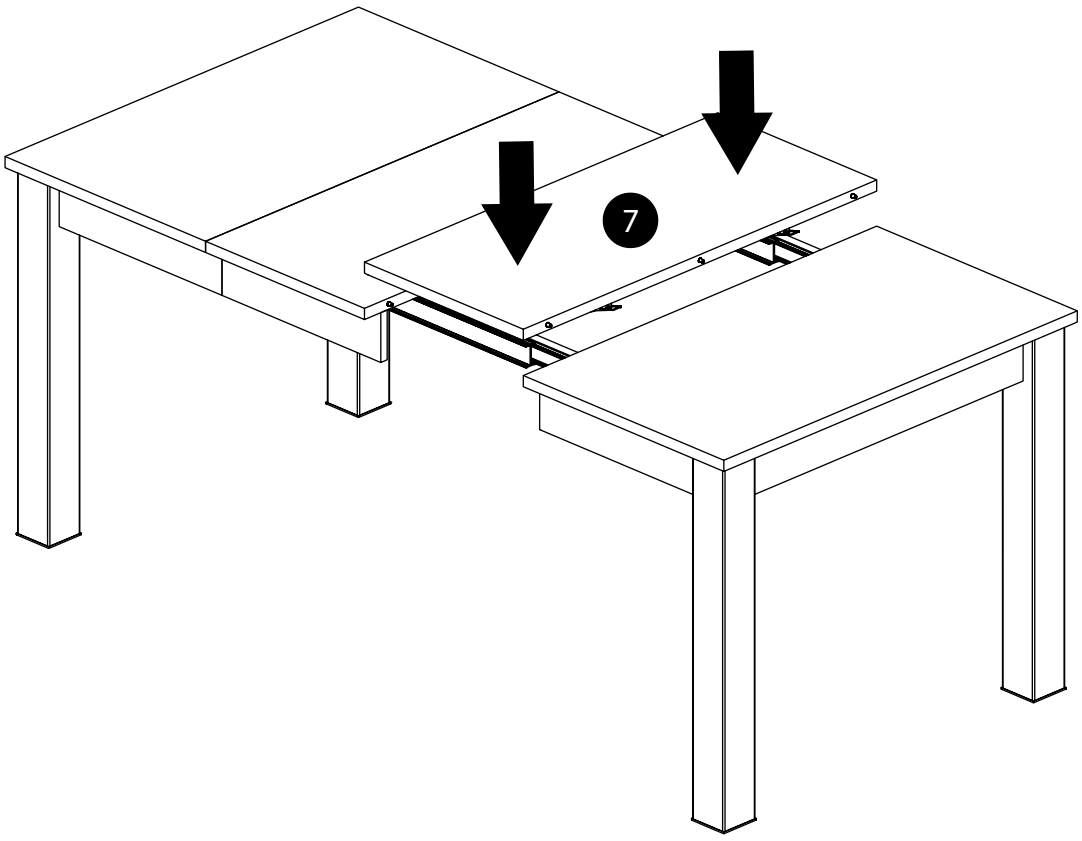

26.

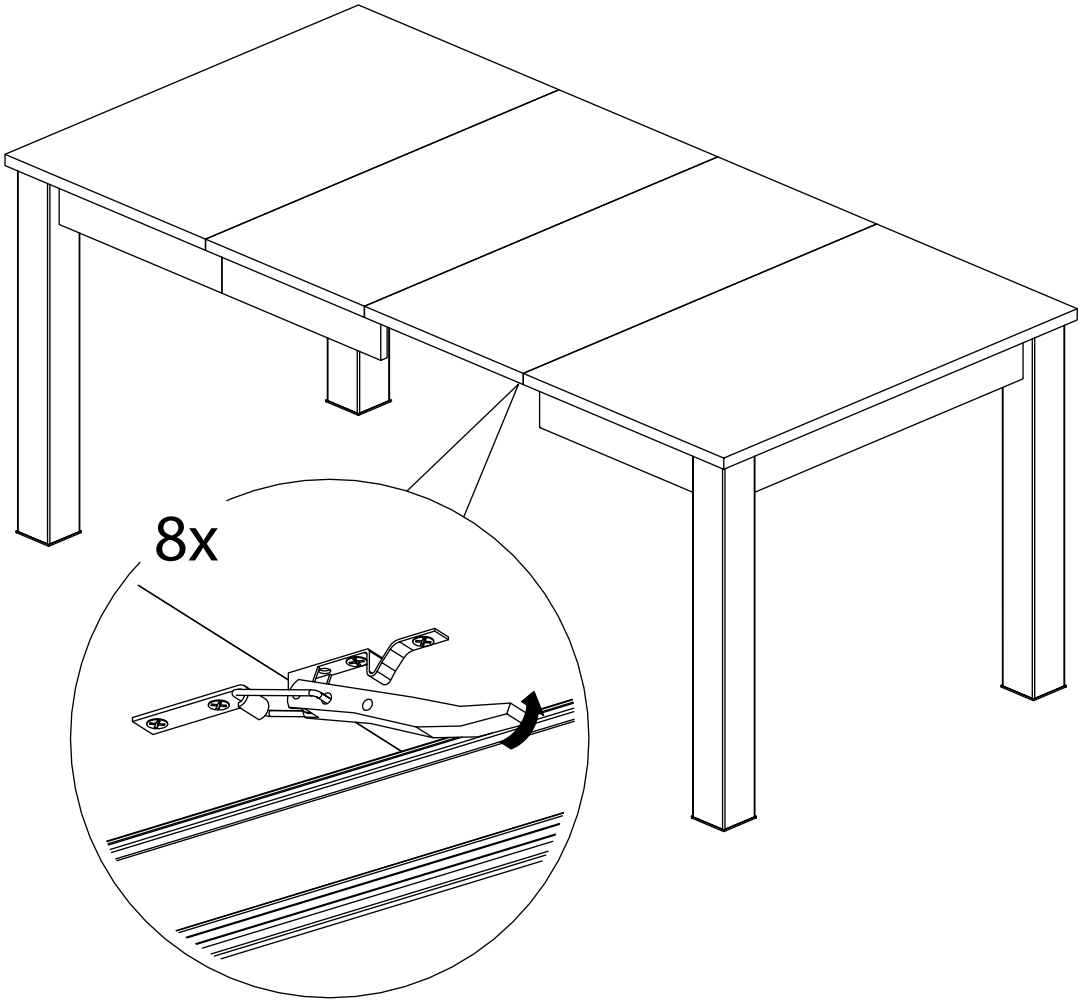

27.

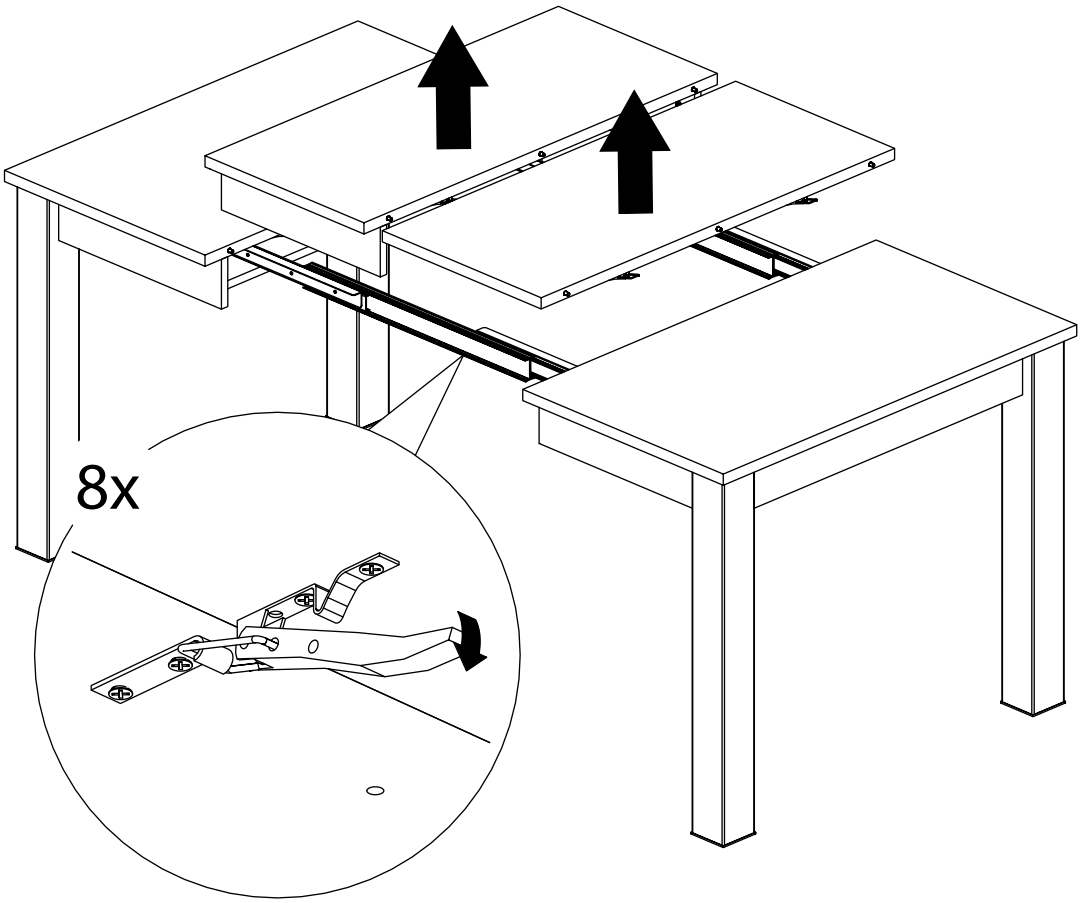

28.

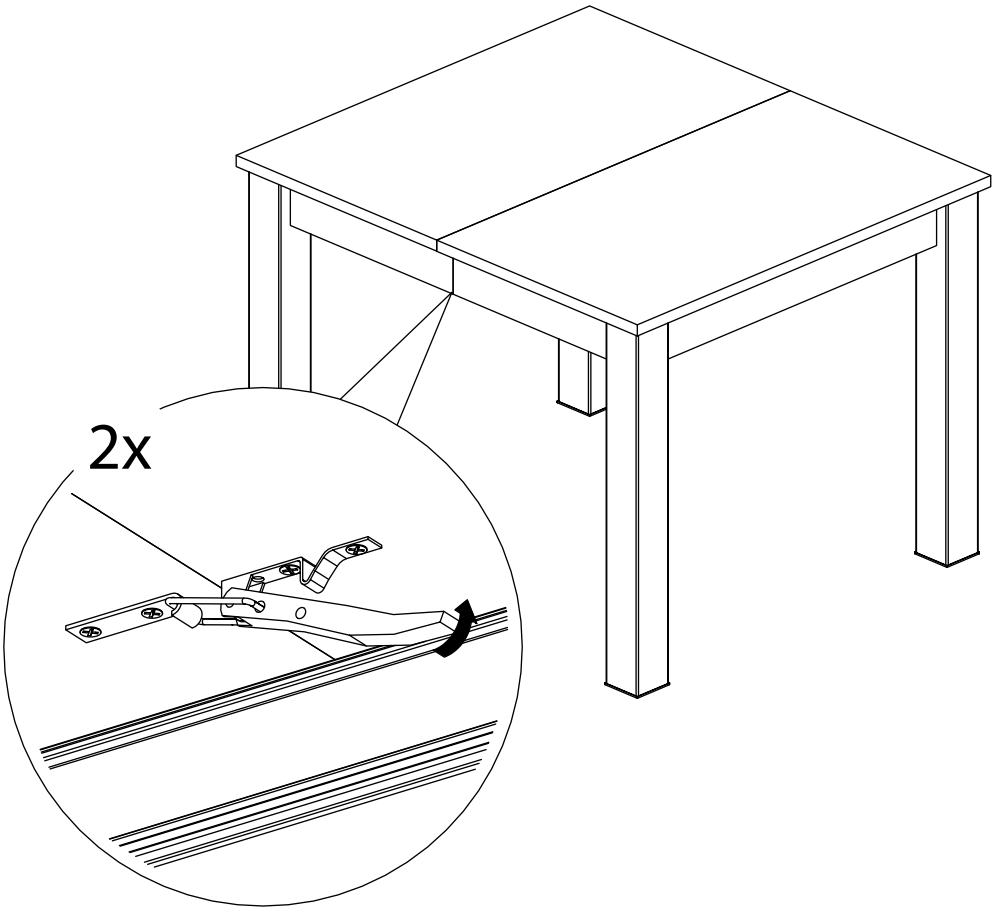

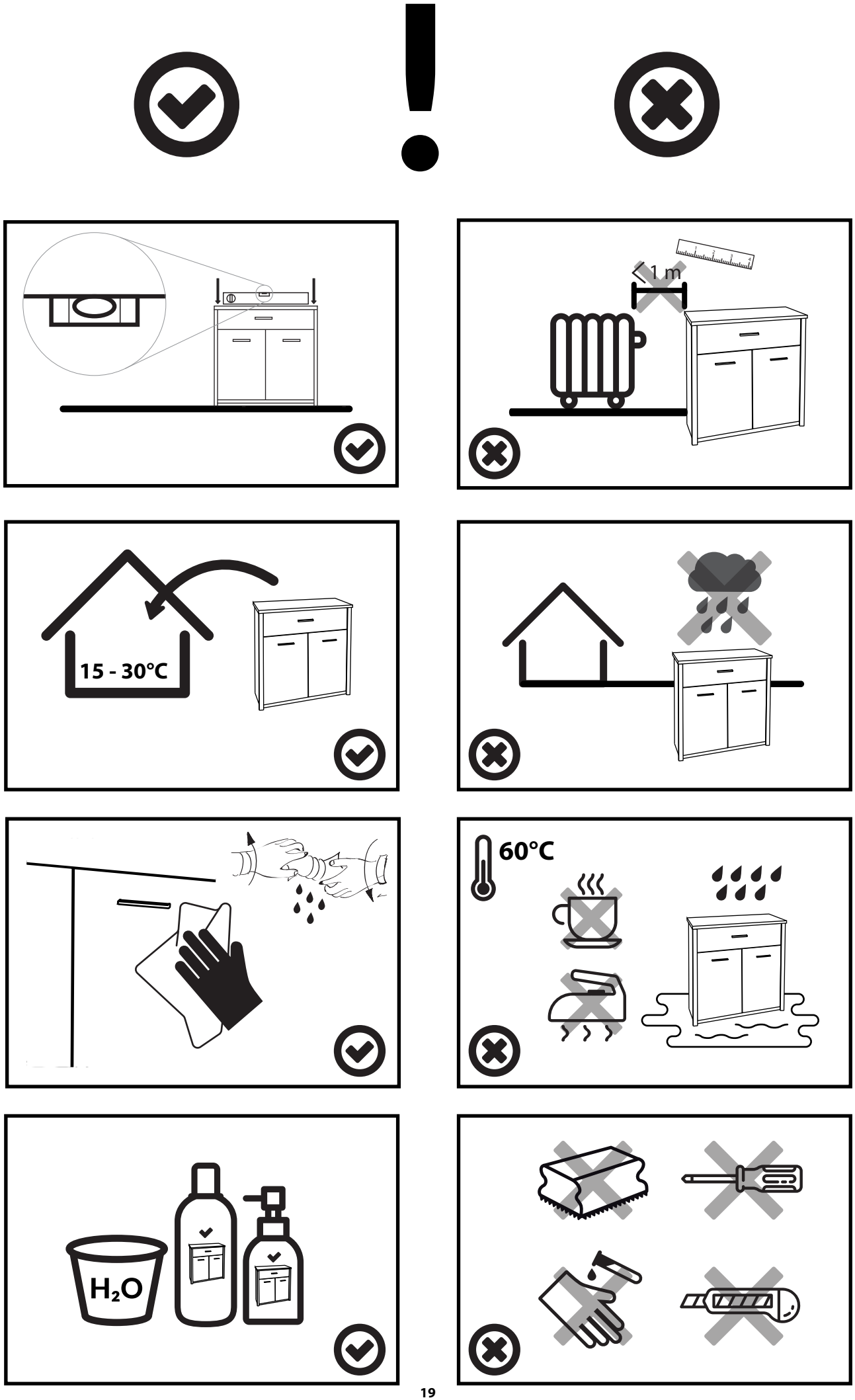

ST10101