# LOŽNICE MAREA KOMFORT



| skříňka | číslo | cena |
|---|---|---|
| Šatní skříň - Demont 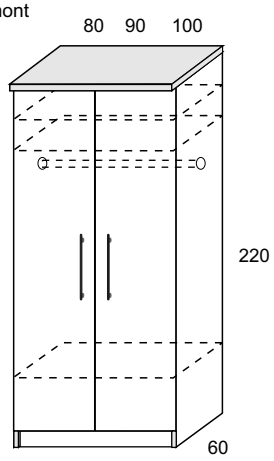  | *80 cm* **K 01** | **6130,-** |
| | *90 cm* **K 02** | **6560 ,-** |
| | *100 cm* **K 03** | **7010 ,-** |
| Prádelní skříň 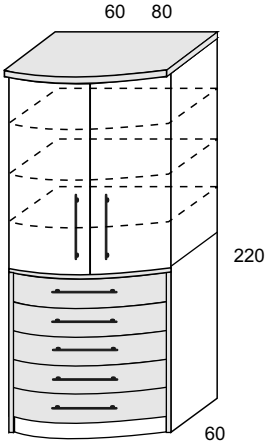  | *60 cm* **K 05** | **9990,-** |
| | *80 cm* **K 06** | **11490,-** |
| Prádelní skříň 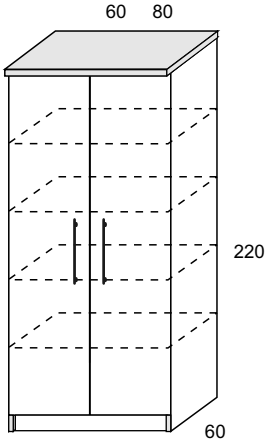  | *60 cm* **K 07** | **6200,-** |
| | *80 cm* **K 08** | **6780,-** |
| Rohová šatní skříň - pravá 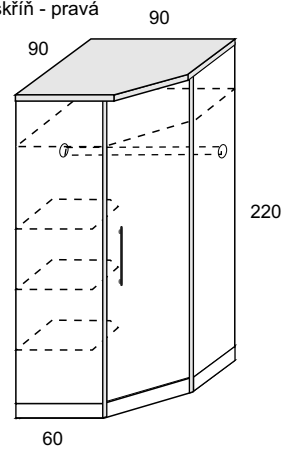  | **K 09** (pravá) | **9280,-** |
| | **K 10** (levá) | **9280,-** |

| skříňka | číslo | cena |
|---|---|---|
| Dvoupostel bez úložného prostoru s pevným roštem 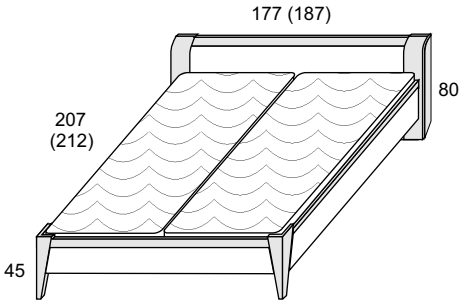  | **K 11** *Matrace 170 x 195* | **12350,-** |
| | **K 12** *Matrace 180 x 200* | **12350,-** |
| Dvoupostel s úložným prostorem s polohovocím lamelovým roštem 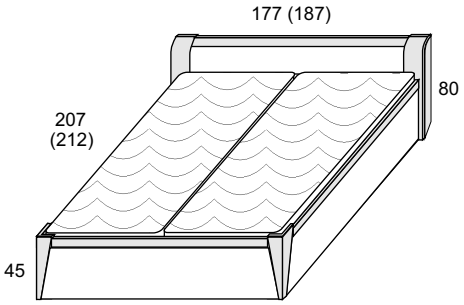  | ***dřevěný rošt Standart*** **K 13** *Matrace 170 x 195* | **16230,-** |
| | ***dřevěný rošt Standart*** **K 14** *Matrace 180 x 200* | **16230,-** |
| | ***drevěný rošt LUX*** **K 13A** *Matrace 170 x 195* | **17480,-** |
| | ***drevěný rošt LUX*** **K 14A** *Matrace 180 x 200* | **17480,-** |
| Noční stolek jednošuplíkový 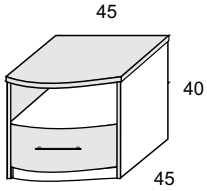  | **K 15A** *Standart* | **2330,-** |
| | **K 15B** *Lux* | **3430 ,-** |
| Noční stolek dvoušuplíkový 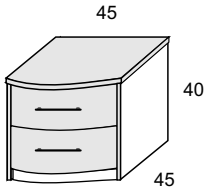  | **K 16A** *Standart* | **2890,-** |
| | **K 16B** *Lux* | **3800,-** |
| Komoda 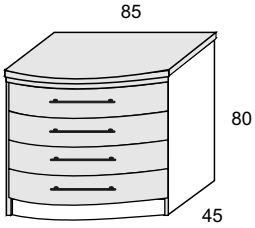  | **K 17A** *Standart* | **4990,-** |
| | **K 17B** *Lux* | **5890,-** |
| Komoda 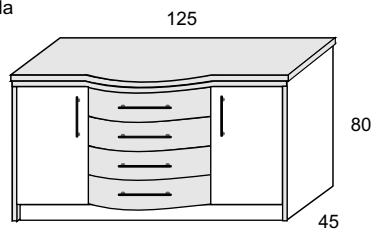  | **K 18A** *Standart* | **7010,-** |
| | **K 18B** *Lux* | **8160,-** |

# LOŽNICE MAREA KOMFORT



| skříňka | číslo | cena |
|---|---|---|
| Zrcadlo - 1ks - pro skříně 01, 02, 03, 07, 08, 09, 10 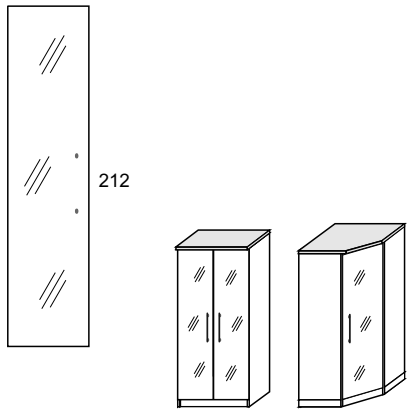  | **K 19** *39 cm* pro 01, 08 | **1400,-** |
| | **K 20** *44 cm* pro 02 | **1560** |
| | **K 21** *49 cm* pro 03 | **1720,-** |
| | **K 22** *29 cm* pro 07 | **1150,-** |
| | **K 23** *41 cm* pro 09, 10 | **1720 ,-** |

| skříňka | číslo | cena |
|---|---|---|
| Zrcadlo závěsné 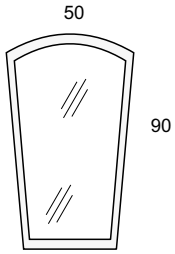  | **K 26** | **1520,-** |
| Toaletka 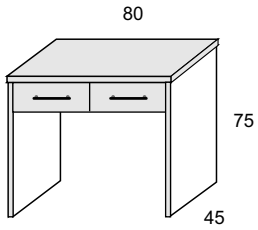  | **K 27** | **4140,-** |
| Osvětlení - 3 x bodovka<br>- 1 x trafo<br>- cena včetně prodloužených ramp a připravených otvorů na skříňové sestavě 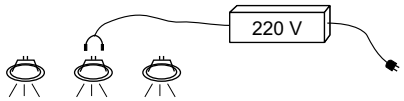  | **K 28** | **2350,-** |

## Doplňky

| | | | | |
|---|---|---|---|---|
| Dvoupostel bez úložného prostoru - bez laťroštů 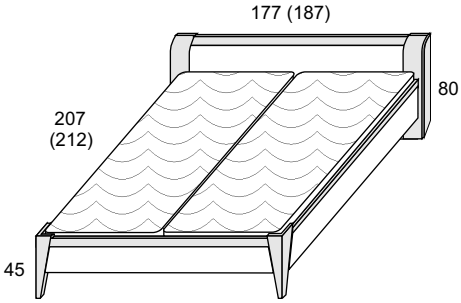  | **K 29** | **10610,-** | Jednopostel bez úložného prostoru 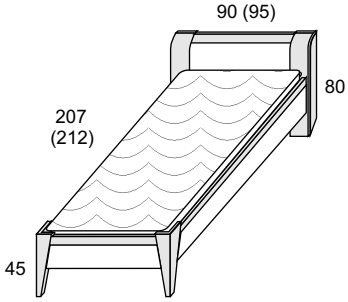  | laťový rošt **K 31** | **8870,-** |
| | | | | bez roštu **K 32** | **8000,-** |
| Dvoupostel s úložným prostorem - bez roštů 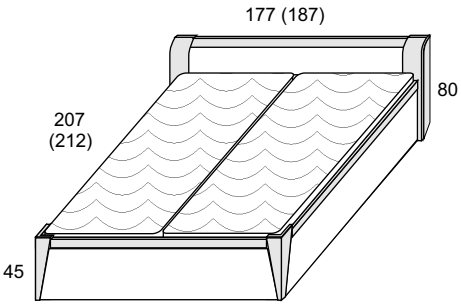  | **K 30** | **13530,-** | Jednopostel s úložným prostorem 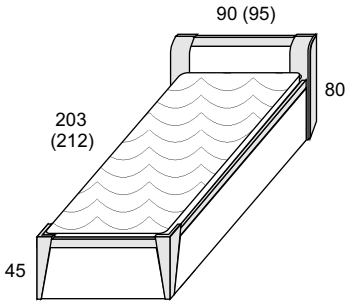  | lamel. rošt Standart **K 33** | **11320,-** |
| | | | | lamel. rošt LUX **K 33A** | **11980,-** |
| | | | | bez roštu **K 34** | **9580,-** |

# LOŽNICE MAREA KOMFORT



| skříňka | číslo | cena |
|---|---|---|
| Dvoupostel bez úložného prostoru s pevným roštem 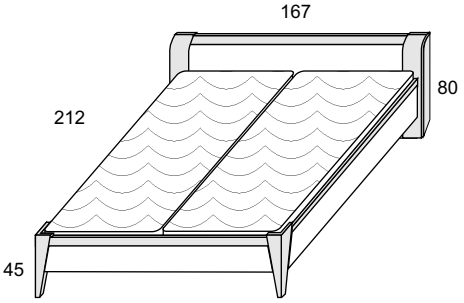  | **K 35**<br>*Matrace 160 x 200* | **12350,-** |
| Dvoupostel s úložným prostorem s polohovacím lamelovým roštem 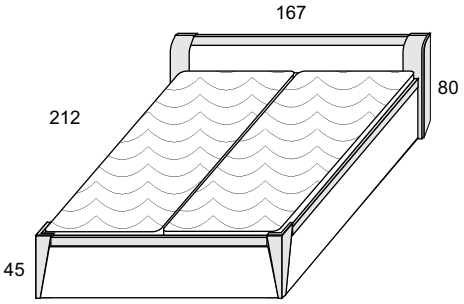  | ***dřevěný rošt Standart***<br>**K 36**<br>*Matrace 160 x 200* | **16230,-** |
| | ***dřevěný rošt LUX***<br>**K 36A**<br>*Matrace 160 x 200* | **17480,-** |
| Dvoupostel s úložným prostorem s roštem vyklápěným od nohou 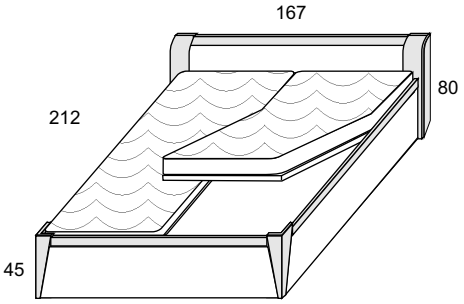  | ***výklopný rošt***<br>**K 37**<br>*Matrace 180 x 200* | **20690,-** |
| | ***výklopný rošt***<br>**K 38**<br>*Matrace 160 x 200* | **20690,-** |
| Police na zeď + 3 trny 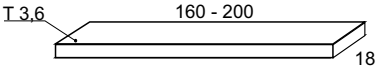  | **K 39** | **1790,-** |
| Police 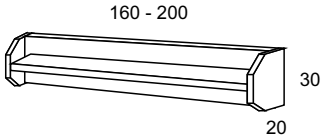  | **K 40** | **2520,-** |

Ceny jsou včetně 19% DPH.
Do ceny nejsou započítány úchytky.