LINATE

TYP 150 - Szafka z umywalką 2D

Indeks wyrobu: PRO-014-15001 Data : 17-01-2014

MEBLE Wójcik

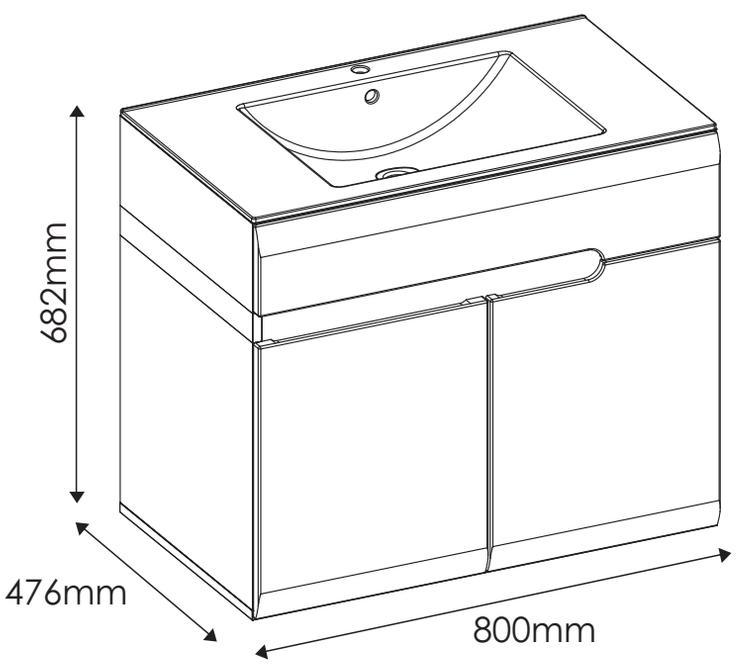

Producent:

Wójcik Fabryka Mebli Spółka z o. o.
ul. Mazurska 45
82-300 Elbląg
e-mail: handlowy@meblewojcik.pl

W razie braku lub uszkodzenia jakiejś części najszybszym sposobem złożenia reklamacji jest kontakt z lokalnym dystrybutorem u którego towar został zakupiony.

Do złożenia reklamacji koniecznym będzie podanie następujących danych:
- indeks wyrobu (xxx-xxx-xxxx);
- data instrukcji z pierwszej strony;
- numer elementu lub okucia;
- ilość brakujących elementów lub okuć;
- kolor wyrobu (umieszczony na zewnętrznym opakowaniu wyrobu);
- dowód zakupu wyrobu;
- Twoje dane kontaktowe.

Proszę sprawdź kompletność okuć przed montażem.
Upewnij się, że używasz odpowiednie elementy.

Okucia znajdujące się w paczce.

A1 **12 szt.** Kołek - ø8 x 35mm	**BC1** **4 kpl.** Zawias prosty z prowadnikiem	**C1** **8 szt.** Wkręt EURO 4 x 13mm
D2 **4 szt.** Podpórka półki 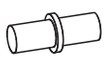	**E0a** **10 szt.** Zaślepka BIAŁA (do E1) 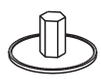	**E0b** **2 szt.** Zaślepka TRUFLA (do E1) 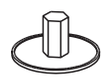
E1 **12 szt.** Mimośród - ø15 x 12mm	**F1** **12 szt.** Trzpień - ø6 x 34mm 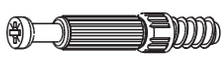	**M** **1 szt.** Klucz imbusowy 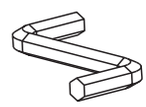
P8a **1 kpl.** Zawieszka regulowana 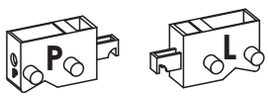	**R5** **4szt.** Odbojnik silikonowy 5mm	**X** **1szt.** Umywalka 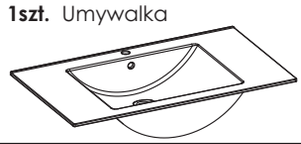

Uwaga !!!
Okucia trzymać
z dala od dzieci.

Potrzebne narzędzia.

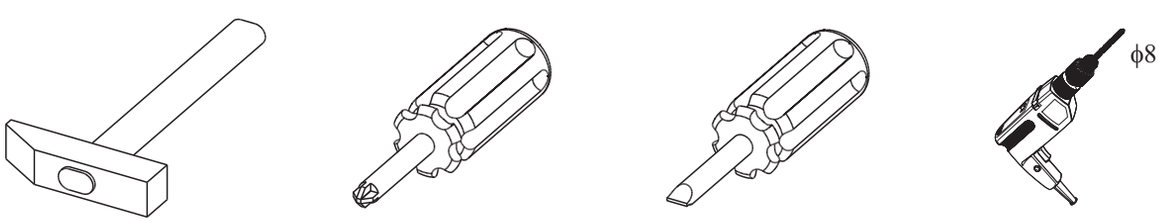

Zasada mimośrodu i trzpienia.

Krok 1:
Wkręć trzpień w element drewniany.

Krok 2:
Dosuń element drewniany z trzpieniem do odpowiadającego mu elementu.

Krok 3:
Wciśnij mimośród w otwór, w którym wystaje trzpień.

Krok 4:
Śrubokrętem lub kluczem imbusowym obróć mimośród w prawo.

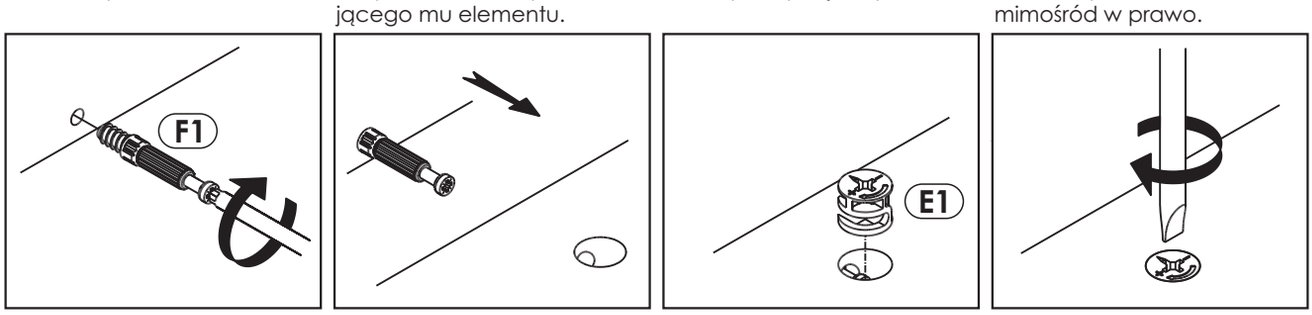

Elementy znajdujące się w paczkach.

1 Bok lewy

1 szt.

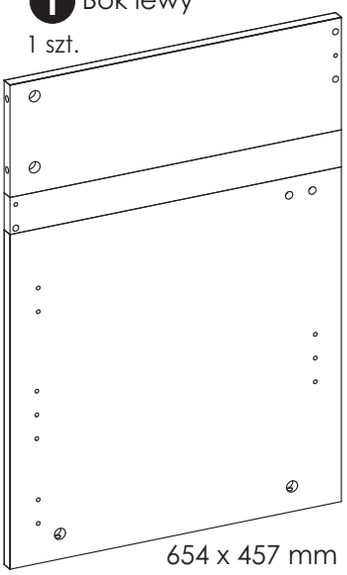

654 x 457 mm

2 Bok prawy

1 szt.

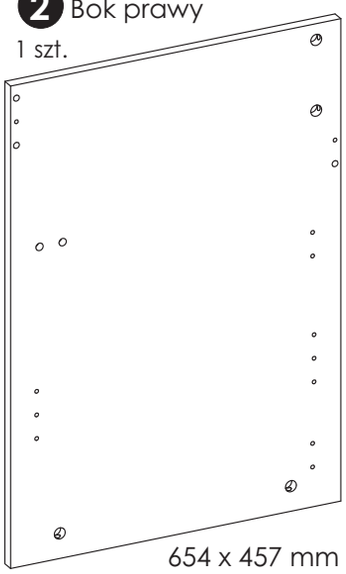

654 x 457 mm

3 Front ozdobny

1 szt.

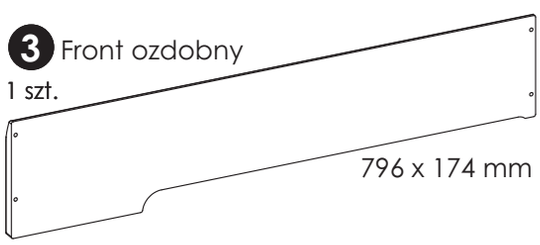

796 x 174 mm

7 Wieniec dolny

1 szt.

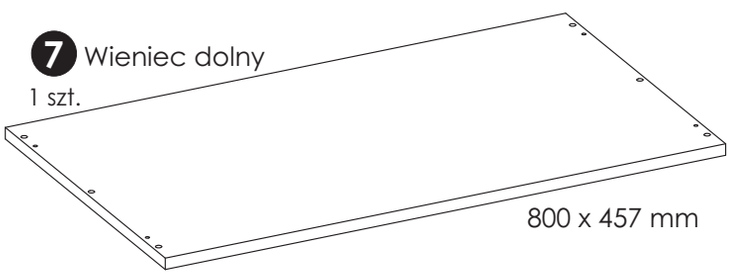

800 x 457 mm

4 Listwa wzmacniająca

1 szt.

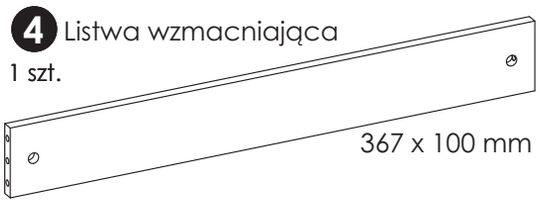

367 x 100 mm

8 Drzwi lewe

1 szt.

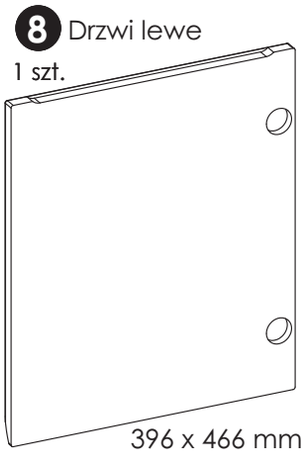

396 x 466 mm

5 Listwa ozdobna

1 szt.

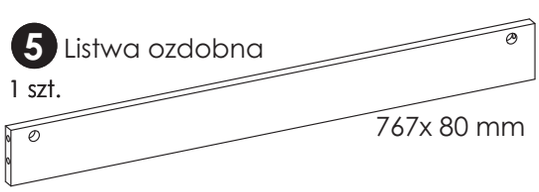

767x 80 mm

9 Drzwi prawe

1 szt.

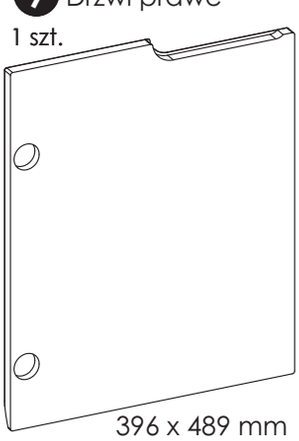

396 x 489 mm

6 Półka

1 szt.

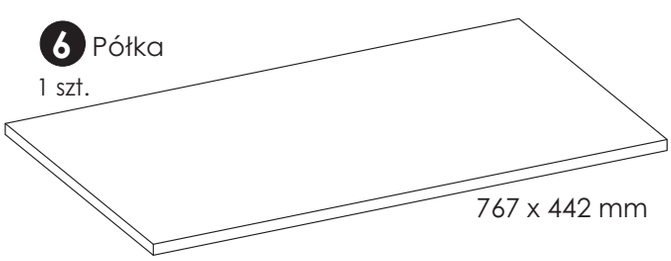

767 x 442 mm

Schemat składania.

1

W bok lewy „1" i bok prawy „2" wbij kołki "A1", wciśnij podpórki półki „D2", przykręć trzpienie do mimośrodu „F1" oraz zamocuj zawieszki „P8a" (szkic 1.1). Zamocuj prowadniki „BC1" do boku lewego „1" i prawego „2". Następnie do wieńca dolnego „7" i frontu ozdobnego 3" przykręć trzpienie do mimośrodu „F1".

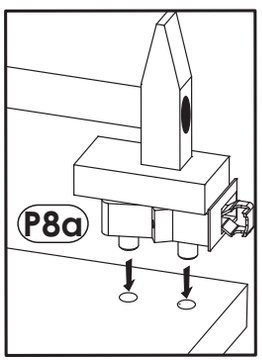

Szkic 1.1.

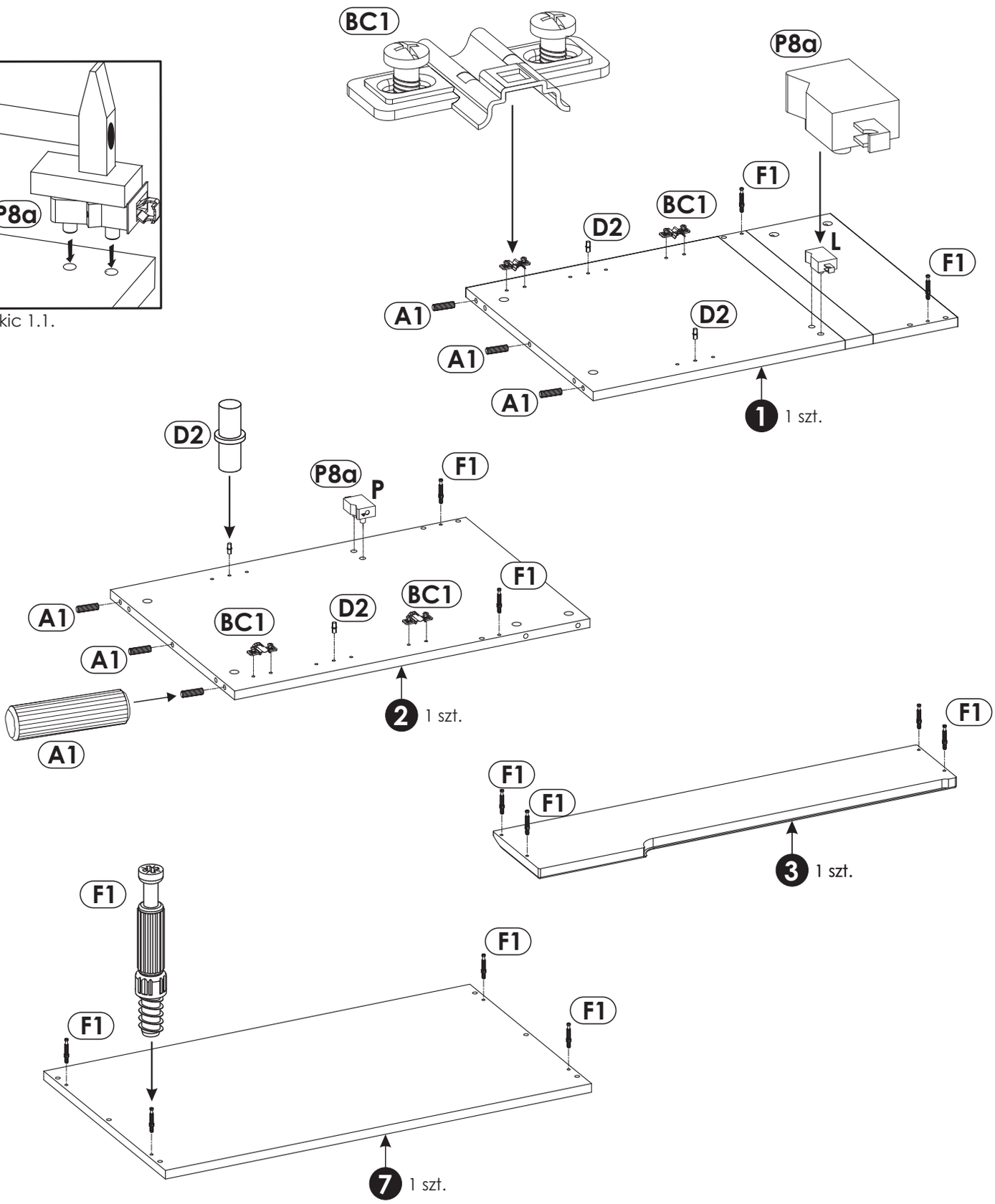

2

Uwaga!
Ułóż elementy na czystej i równej powierzchni, aby nie zarysować powierzchni.

W listwę wzmacniającą „4" i listwę ozdobną „5" wbij kołki "A1".

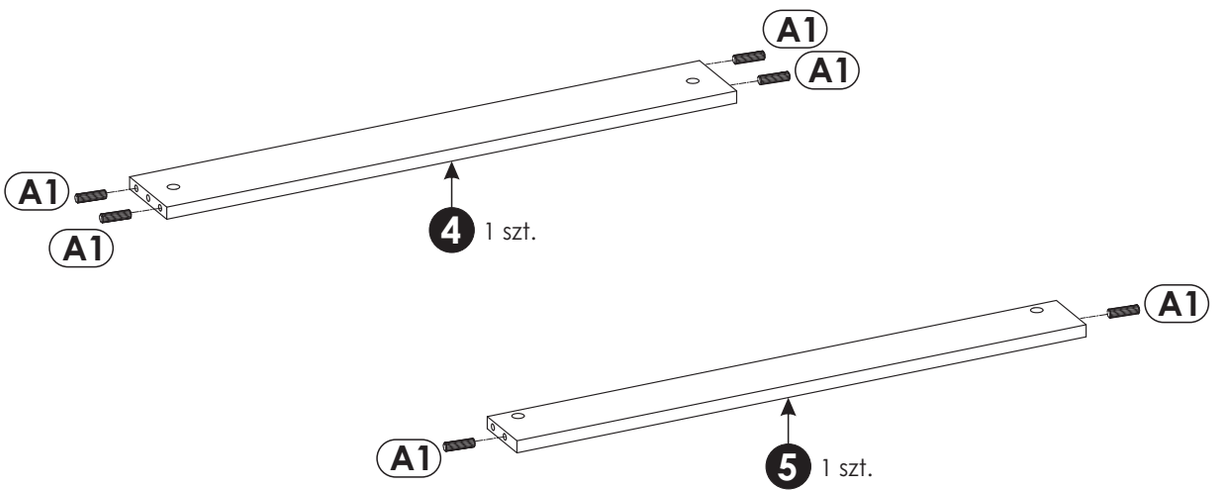

3

Uwaga!
Ułóż elementy na czystej i równej powierzchni,
aby nie zarysować powierzchni.

Zawiasy „BC1" przykręć do drzwi lewych „8" i prawych "9" za pomocąwkrętów „C1".

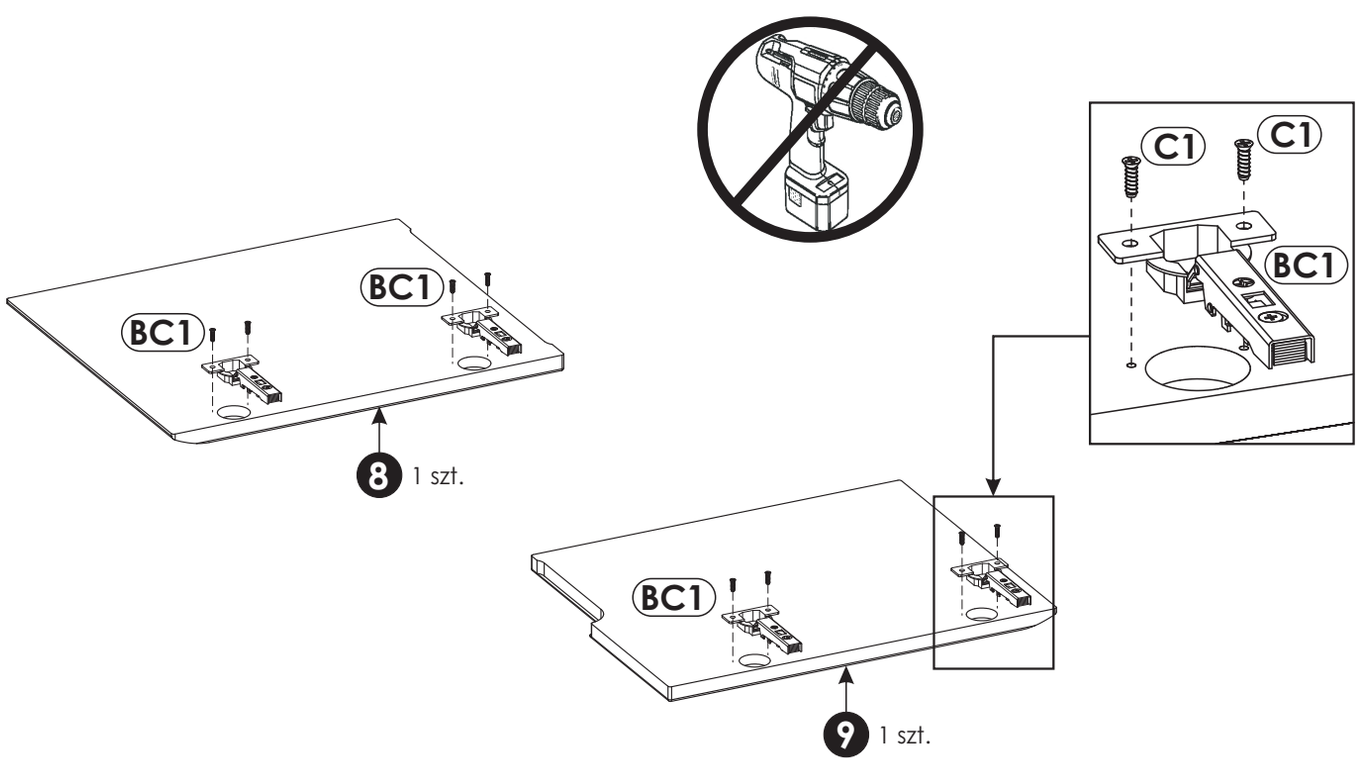

4

Ułóż elementy wg szkicu.

Uwaga!

Elementy ułóż na równej czystej powierzchni, aby nie uszkodzić krawędzi.

Połącz bok lewy „1" z listwą ozdobną „5" i listwą wzmacniającą „4" za pomocą 2 szt.mimośrodów „E1" (schemat montażu mimośrodu patrz strona 2). Następnie połącz bok prawy „2" z listwą ozdobną „5" i listwą wzmacniającą „4" za pomocą 2 szt. mimośrodów „E1".

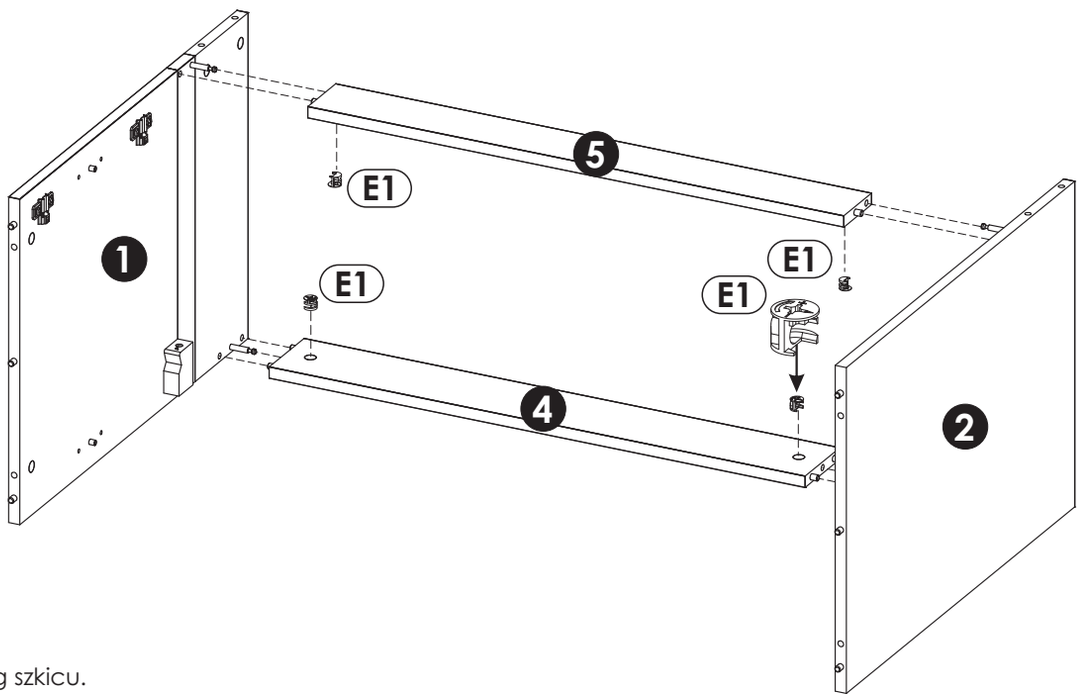

5

Ułóż elementy wg szkicu.

Uwaga!

Elementy ułóż na równej czystej powierzchni, aby nie uszkodzić krawędzi.

Połącz front ozdobny "3" z bokiem lewym „1" i prawym „2" za pomocą 4 szt.mimośrodów „E1" (schemat montażu mimośrodu patrz strona 2).

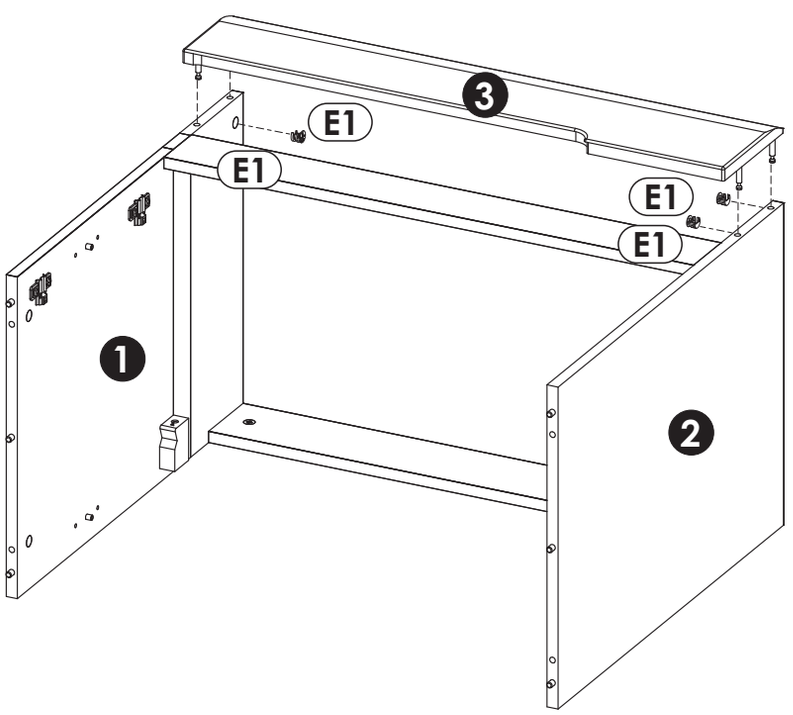

6

Uwaga!
Elementy ułóż na równej czystej powierzchni, aby nie uszkodzić krawędzi.

Połącz wieniec dolny „7" z bokiem lewym „1" i bokiem prawym „2" za pomocą 4 szt. mimośrodów „E1" (schemat montażu mimośrodu patrz strona 2).

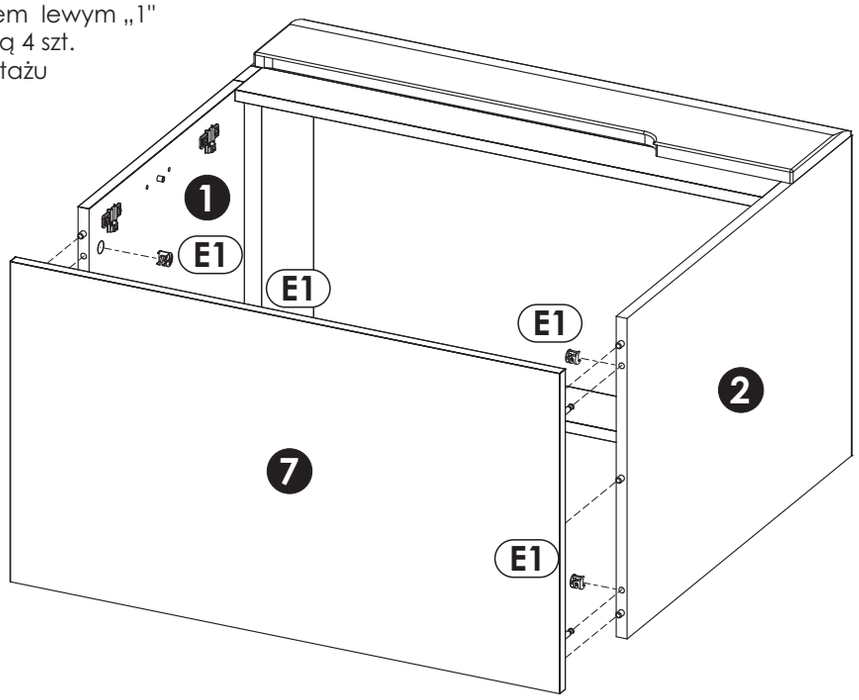

7

Do boku lewego „1" i boku prawego „2" przyklej odbojniki silikonowe "R5". Następnie zamocuj umywalkę.

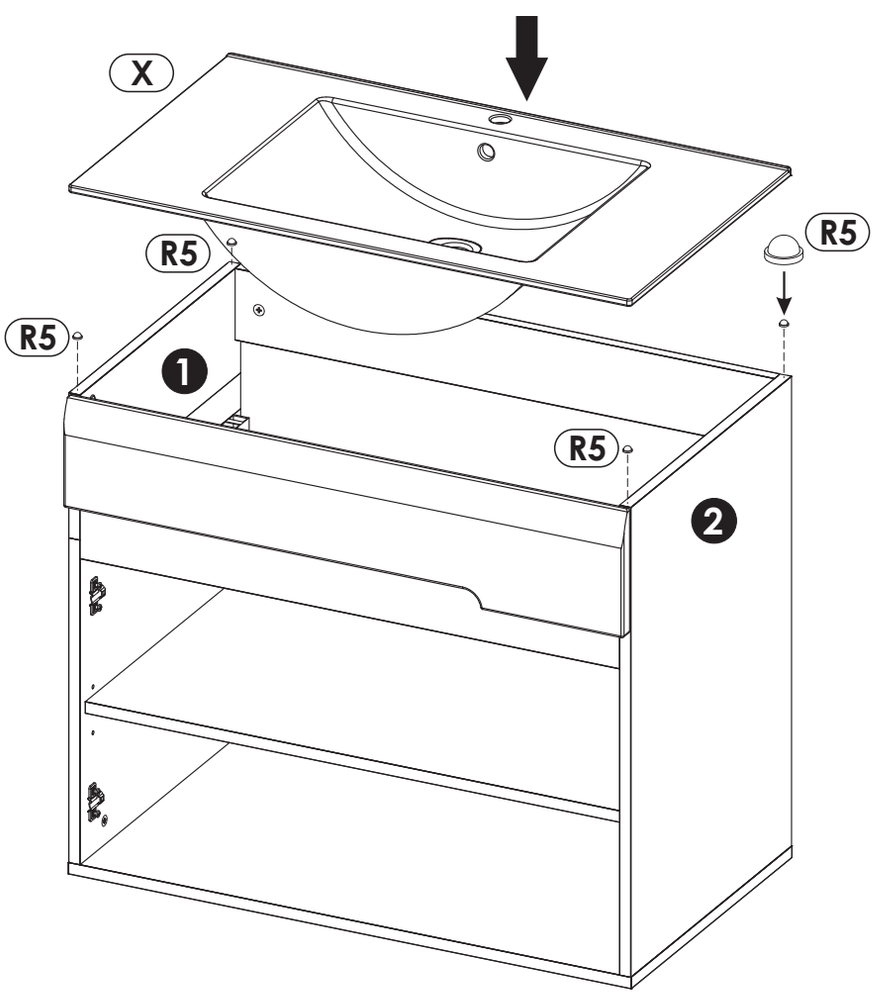

8

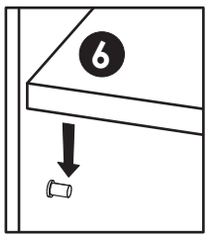

Zamocuj drzwi lewe “8" i prawe „9" (szkic 8.1).
Wyreguluj zawiasy, aby uzyskać jednakowe szczeliny w drzwiach (szkic 8.2).

Nałóż na podpórki półki “D2” 1 szt. półki “6”

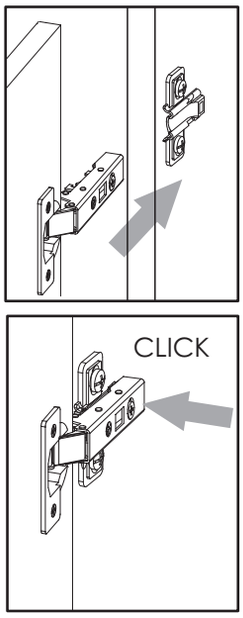

Szkic 8.1.

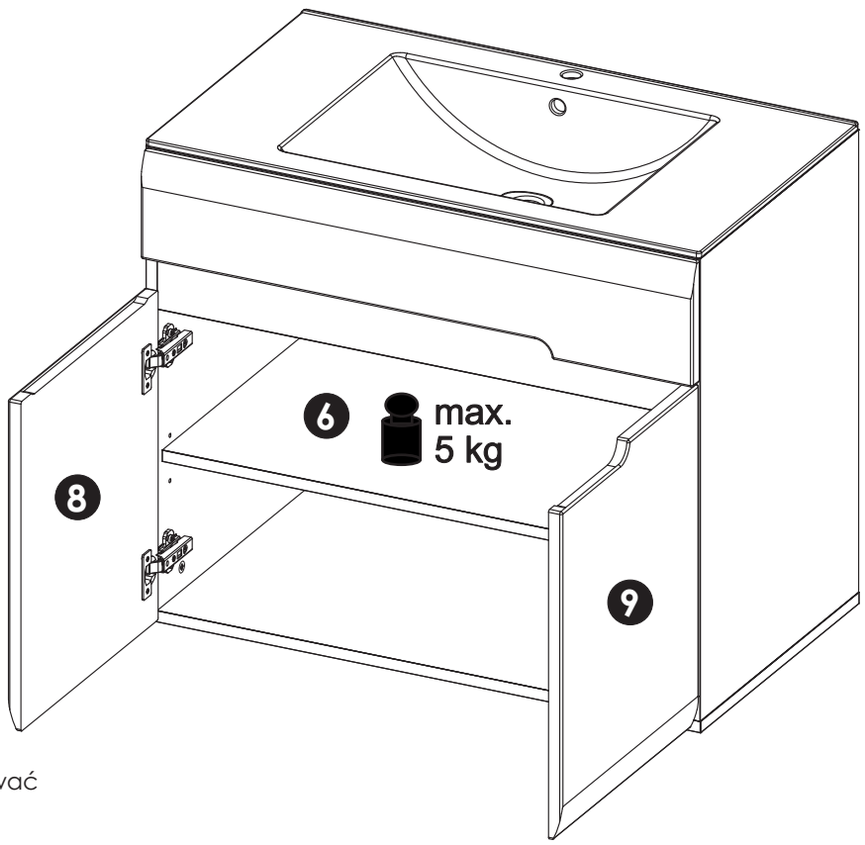

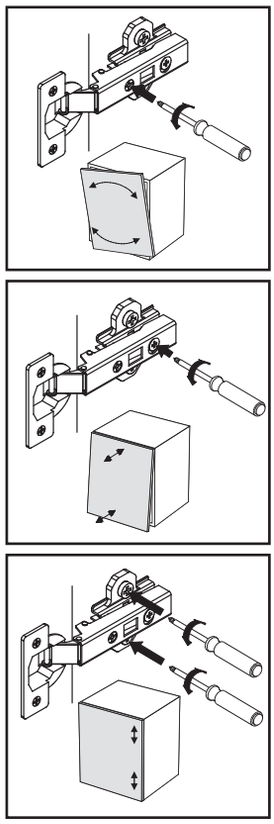

Szkic 8.2.

Uwaga!
Szafkę należy zamocować do ściany.

W tym celu klient powinien dokonać samodzielnego zakupu wkrętu wraz z kołkiem rozporowym dopasowanym do rodzaju ściany.

Szczegóły mocowania szafki do ściany przedstawia schemat 8.3.

Po zamocowaniu szafki do ściany istnieje możliwość regulacji ustawienia (szkic 8.4.).

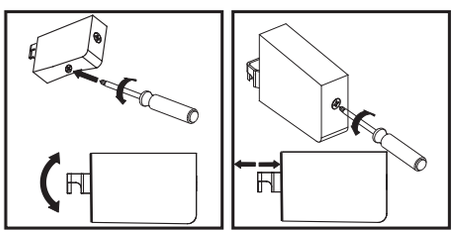

Szkic 8.4.

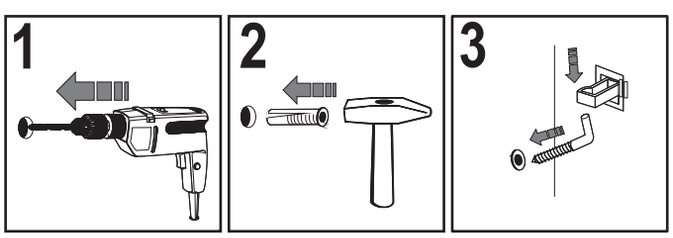

Szkic 8.3.

9

W widoczne mimośrody “E1” w zależności od koloru płyty wcisnąć zaślepkę “E0a” albo „E0b”.

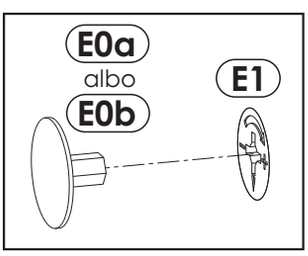

Uwaga !

Zasady użytkowania i konserwacji mebla.

1. **Mebel powinien być użytkowany zgodnie z jego przeznaczeniem-w pomieszczeniach zamkniętych i zabezpieczonych przed działaniem warunków atmosferycznych.**

2. **Montaż wyrobu musi być wykonany zgodnie z załączoną instrukcją.**

3. **Wyrób nie może mieć zastosowania w saunie.**

4. **Mebel wykonany jest z płyty drewnopochodnej, należy chronić go przed bezpośrednim i długotrwałym kontaktem z wodą (w szczególności przed zalaniem), oraz przed wysoką temperaturą (np. odparzenia).**
   Wilgoć może wniknąć w materiał mebla i uszkodzić go.

5. **Do czyszczenia powierzchni należy stosować lekko wilgotną, miękką tkaninę, następnie wytrzeć do sucha.**

6. **W przypadku powstania silniejszych zabrudzeń można użyć łagodnych środków myjących przeznaczonych do czyszczenia mebli.**

7. **Nie należy używać do czyszczenia aktywnych środków chemicznych (np. usuwających kamień, rdzę, środków do czyszczenia ceramiki itp.).**

8. **Za uszkodzenia powstałe w wyniku niestosowania się do powyższych zaleceń producent nie ponosi odpowiedzialności.**