MARS MR-2

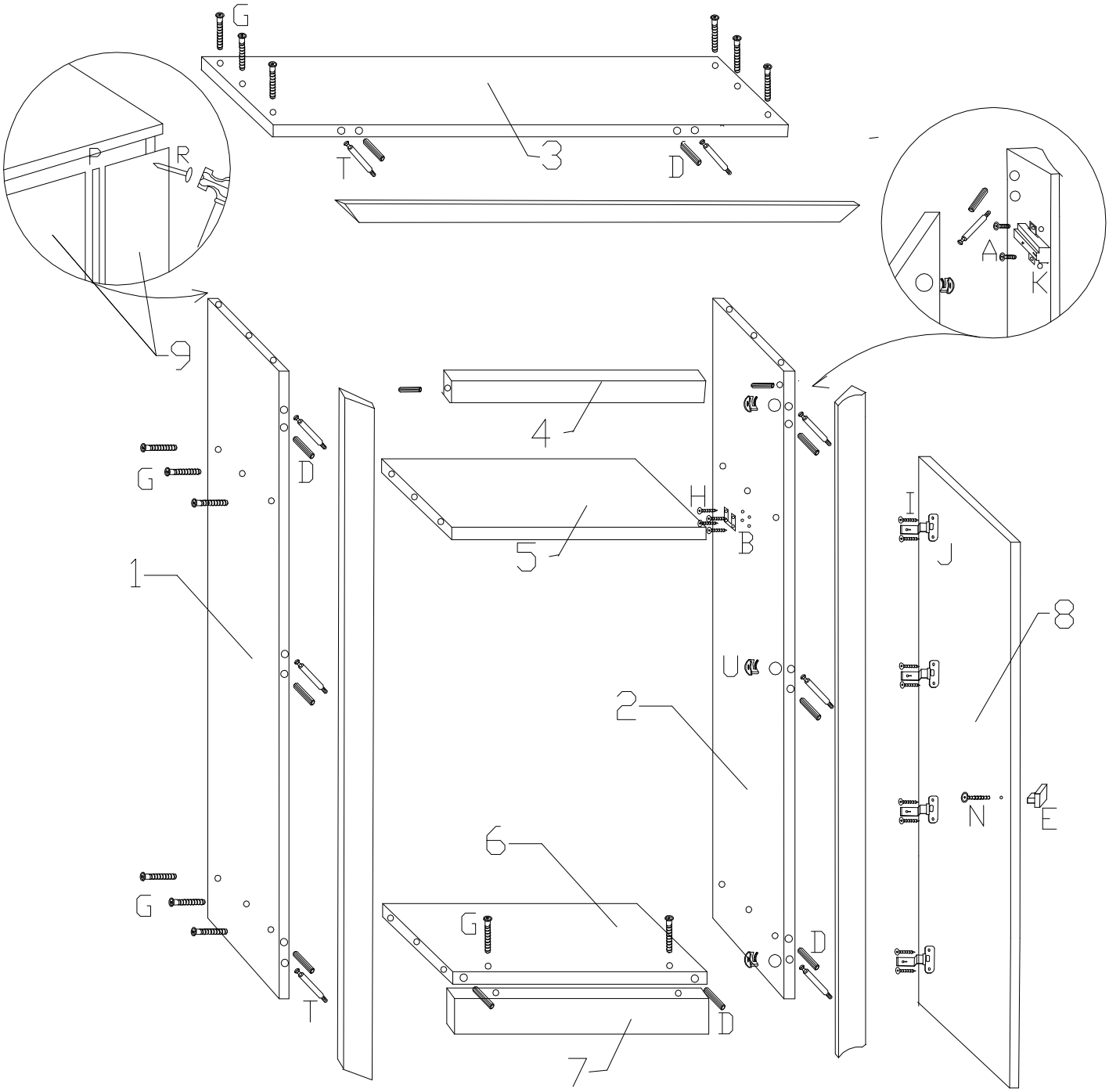

8× 6,3×13 A	2× B	20× C	13× D	1× E	8× U	20× 7X50 G	8× 3X13 H	8× 3,5X16 I
4× J	4× K	8× W	1× M	1× N	8× T	1× P	45× R	